YOSHIRO

RU **Стиральная машина / Инструкция по встраиванию**

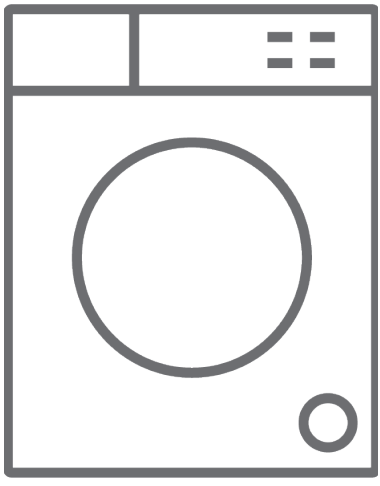

YWM1007BI0001

Рисунки в этом руководстве являются систематическими и могут не точно соответствовать вашему продукту.

Рабочее напряжение / частота (В/Гц)	(220-240) В~ /50 Гц
Потребляемый ток (А)	10
Давление воды (МПа)	Максимум: 1 МПа Максимум : 0. 1 МПа
Общая мощность (Вт)	2200
Максимальная загрузка сухого белья (кг)	8
Частота вращения при отжиме (об/мин)	1400
Количество программ	15
Размеры (мм) Высота Ширина Глубина	 817.4 597.4 544.3

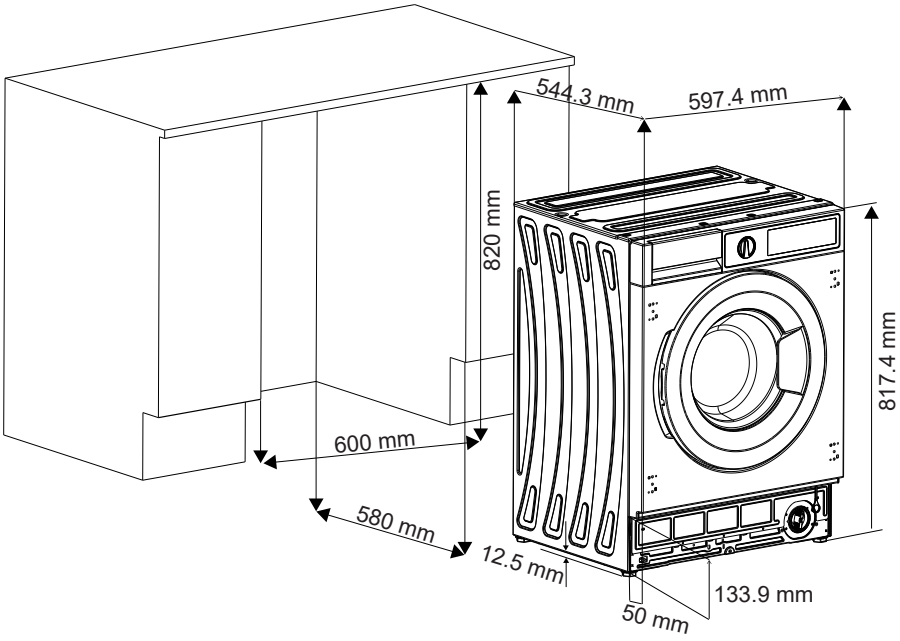
544.3 mm
597.4 mm
820 mm
817.4 mm
600 mm
580 mm
12.5 mm
133.9 mm
50 mm

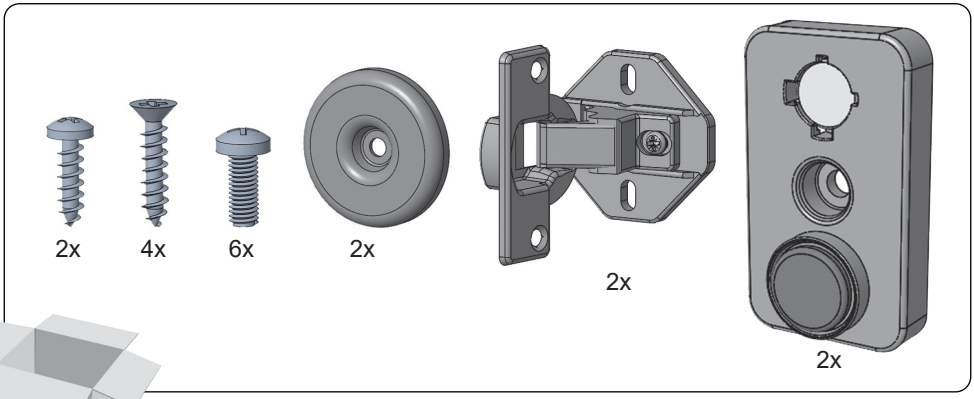
2x
4x
6x
2x
2x
2x

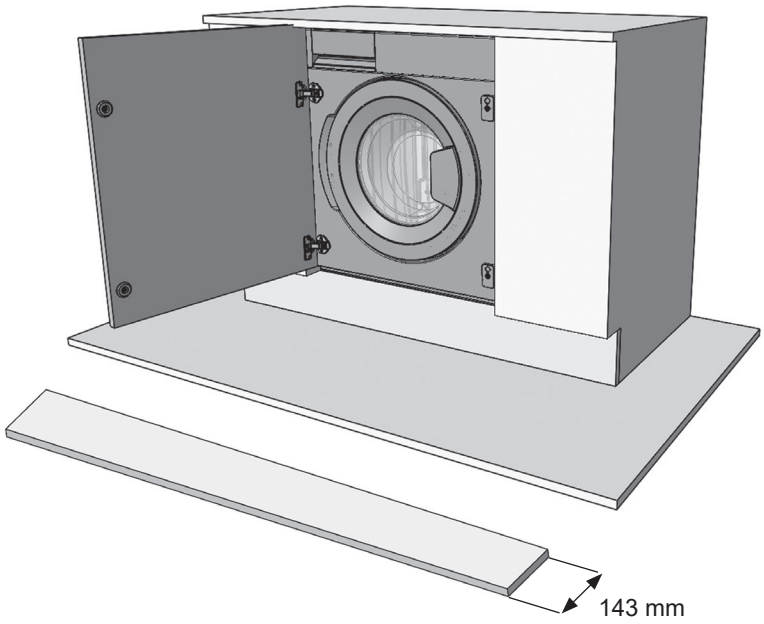
143 mm

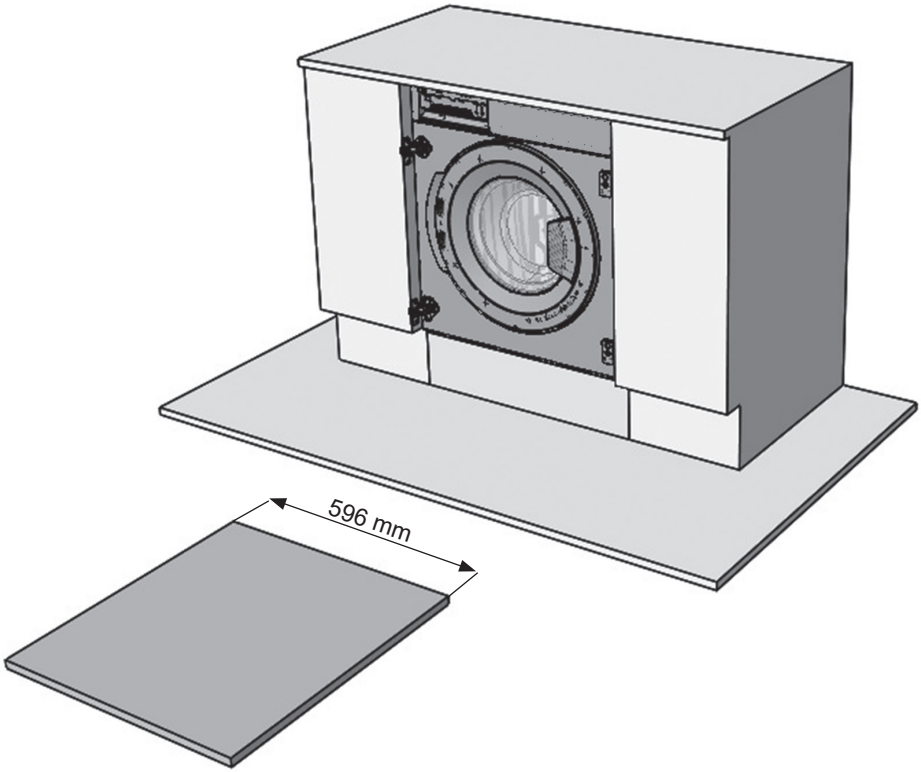
596 mm

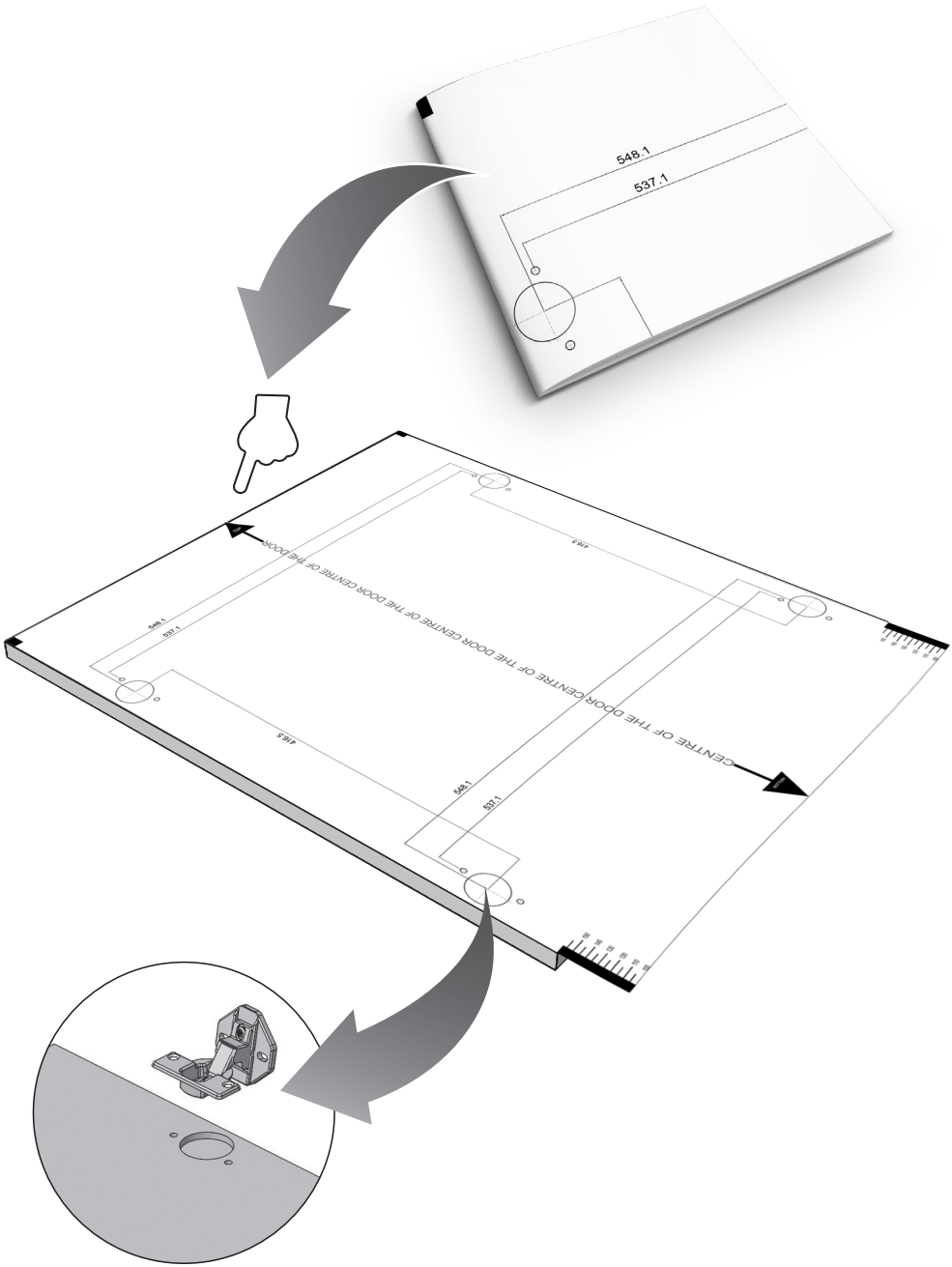
548.1
537.1
CENTRE OF THE DOOR
548.1
537.1

ЕСЛИ ДВЕРЬ ШКАФА ОТКРЫВАЕТСЯ НАЛЕВО

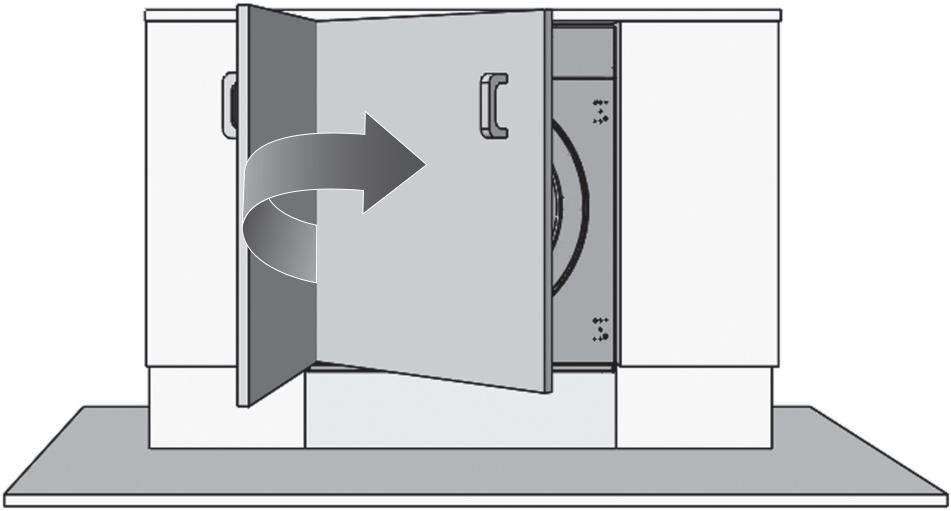

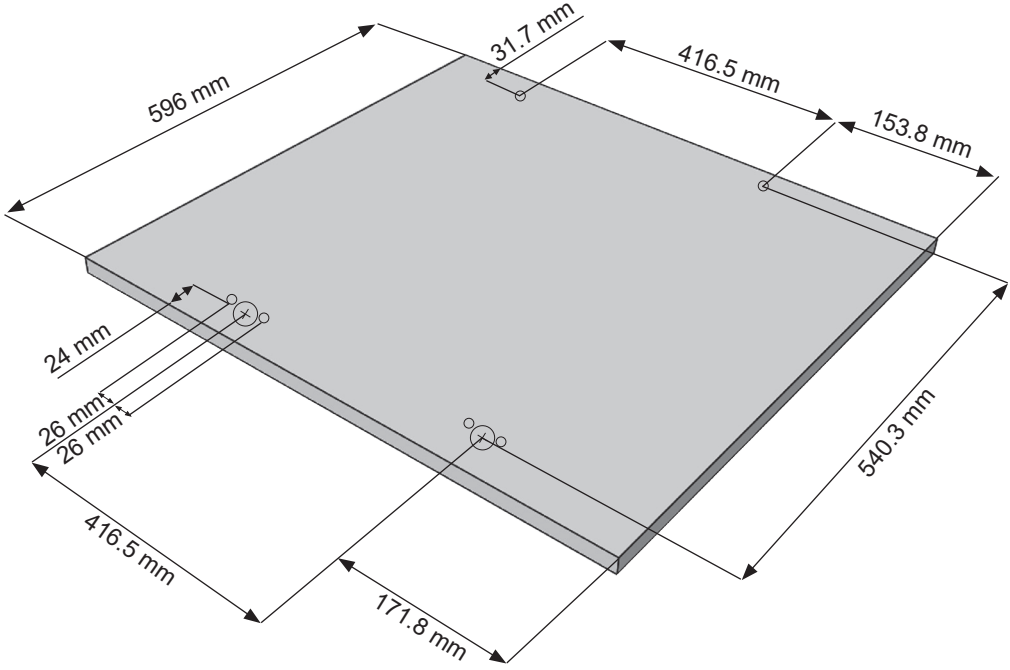

ЕСЛИ ДВЕРЬ ШКАФА ОТКРЫВАЕТСЯ НАЛЕВО

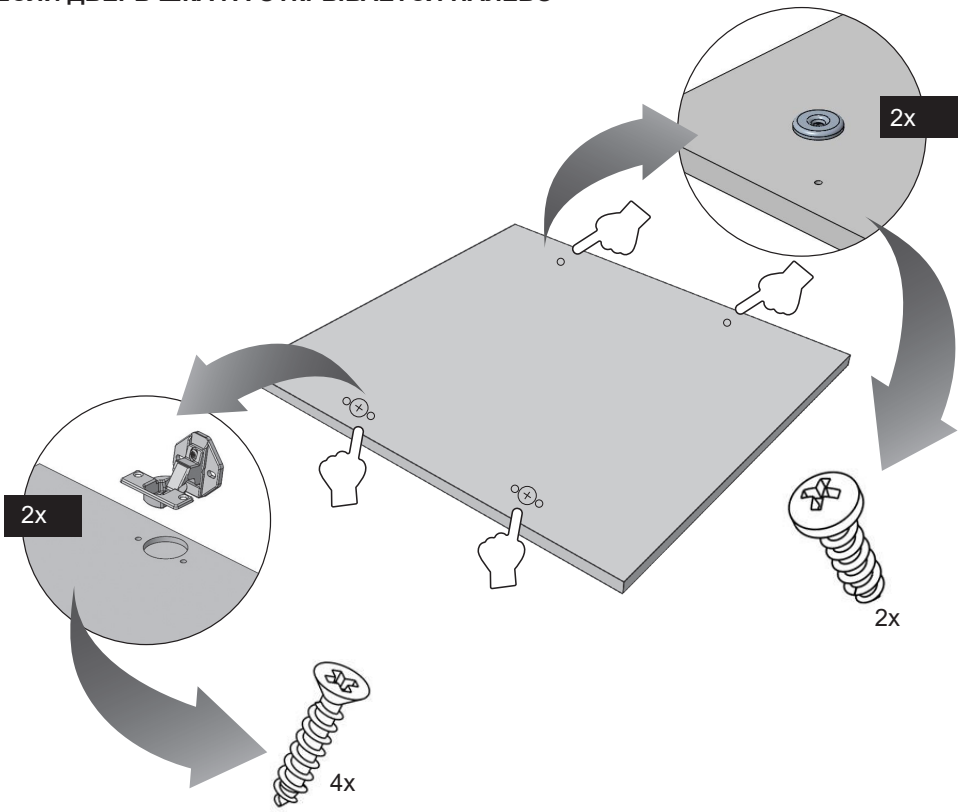

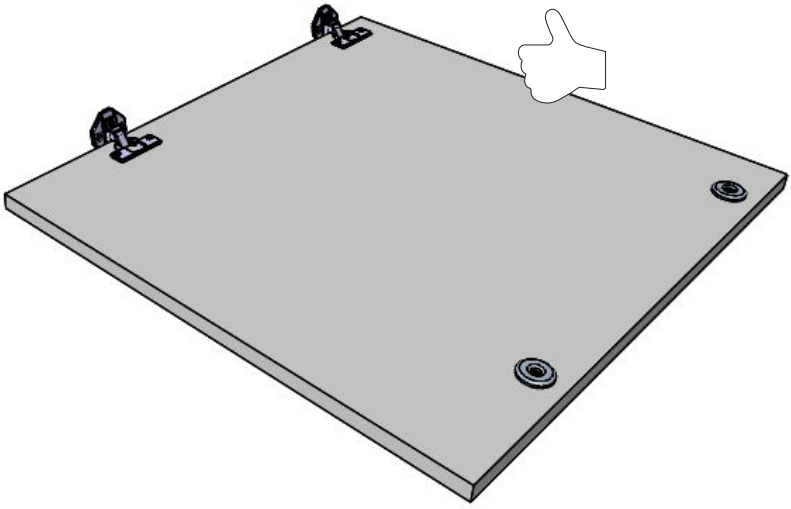

ЕСЛИ ДВЕРЬ ШКАФА ОТКРЫВАЕТСЯ ВПРАВО

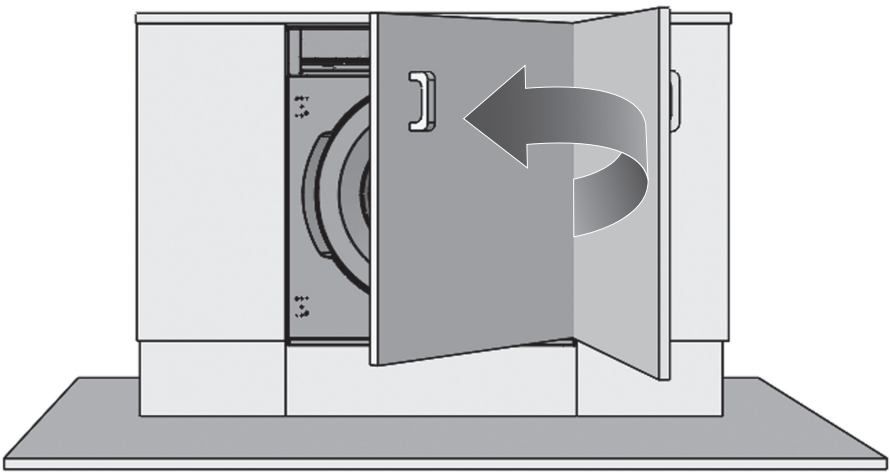

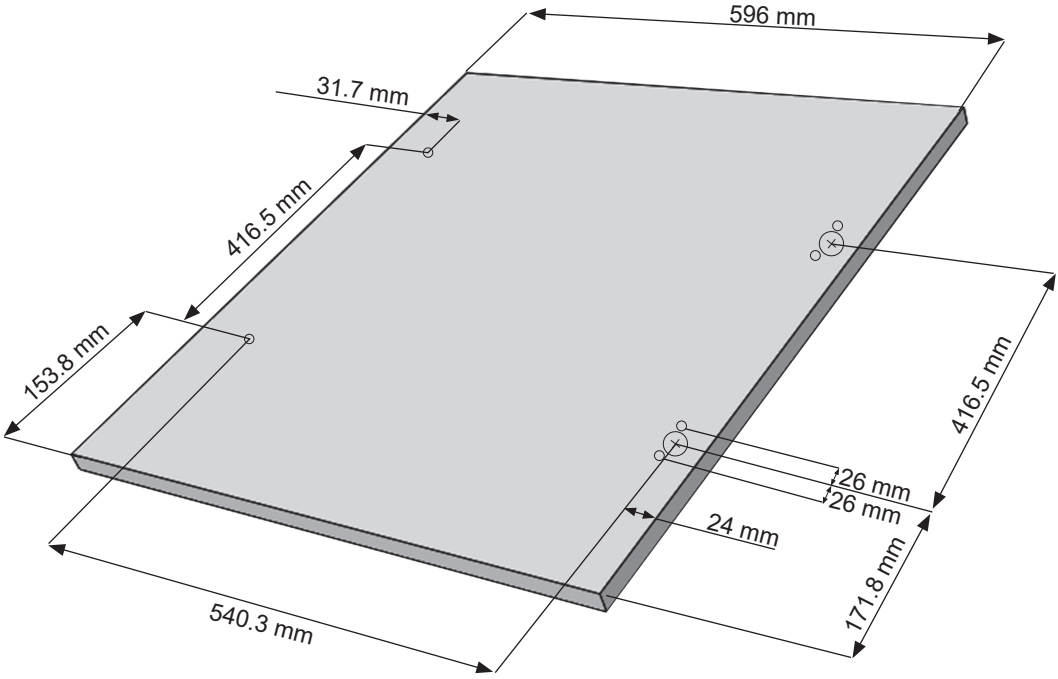

ЕСЛИ ДВЕРЬ ШКАФА ОТКРЫВАЕТСЯ ВПРАВО

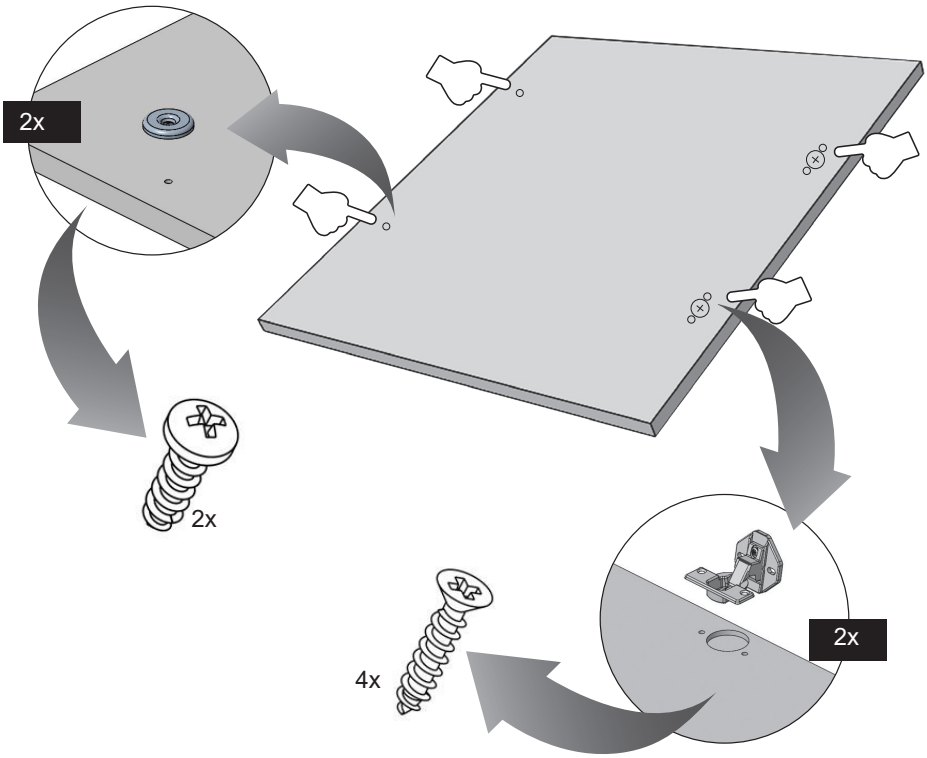

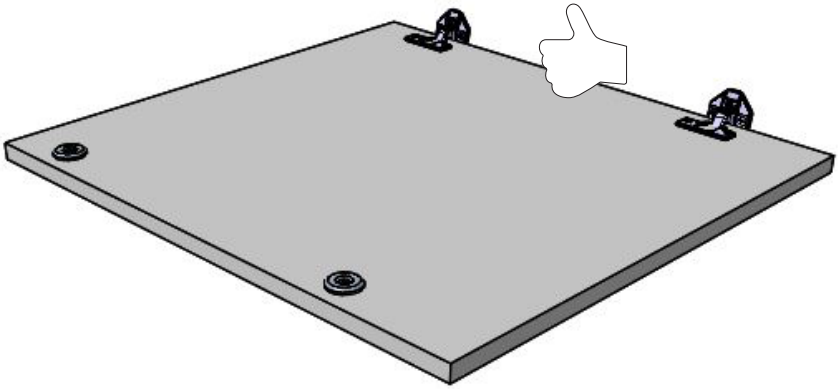

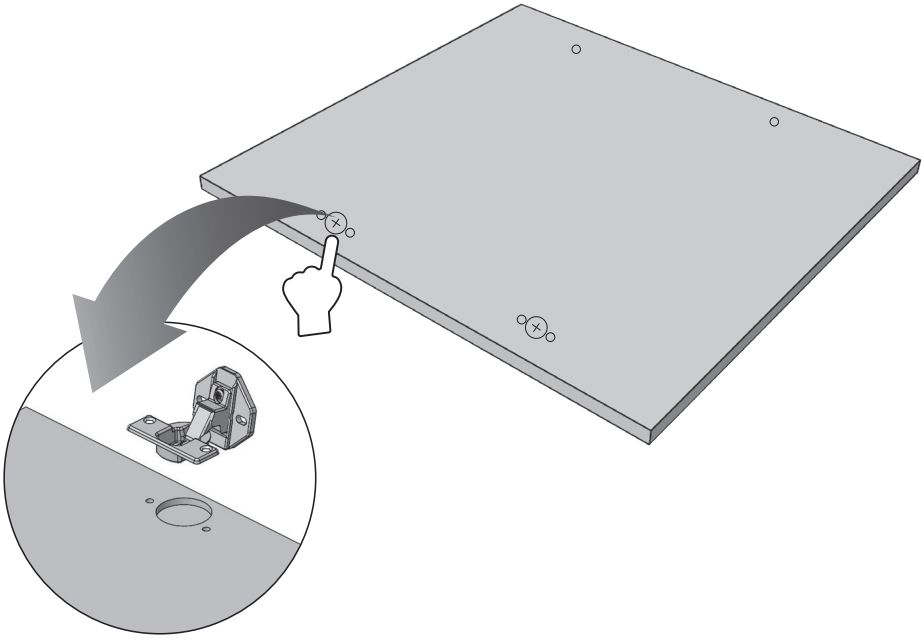

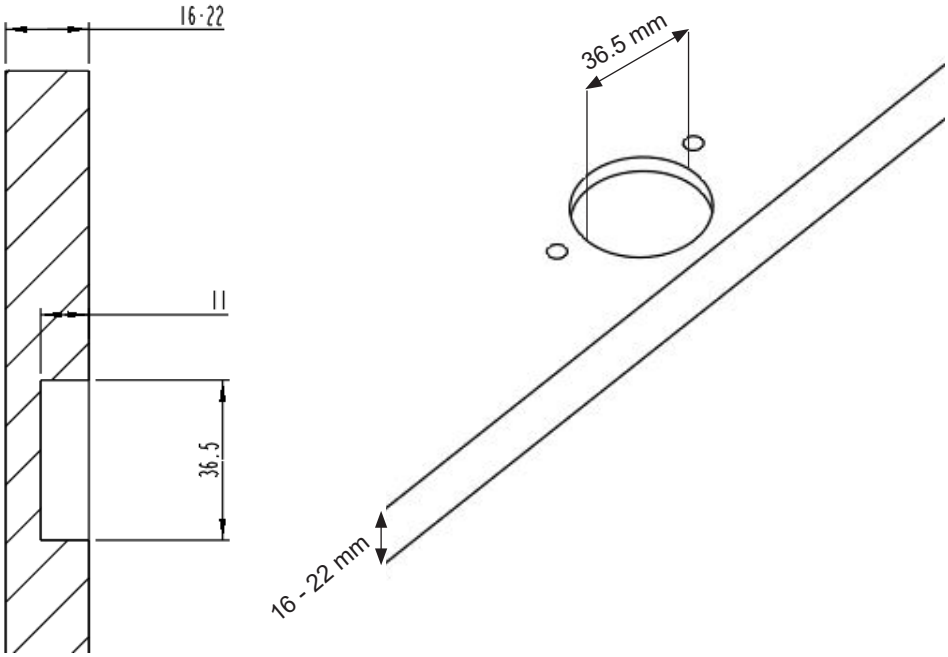
16-22
11
36.5
36.5 mm
16 - 22 mm

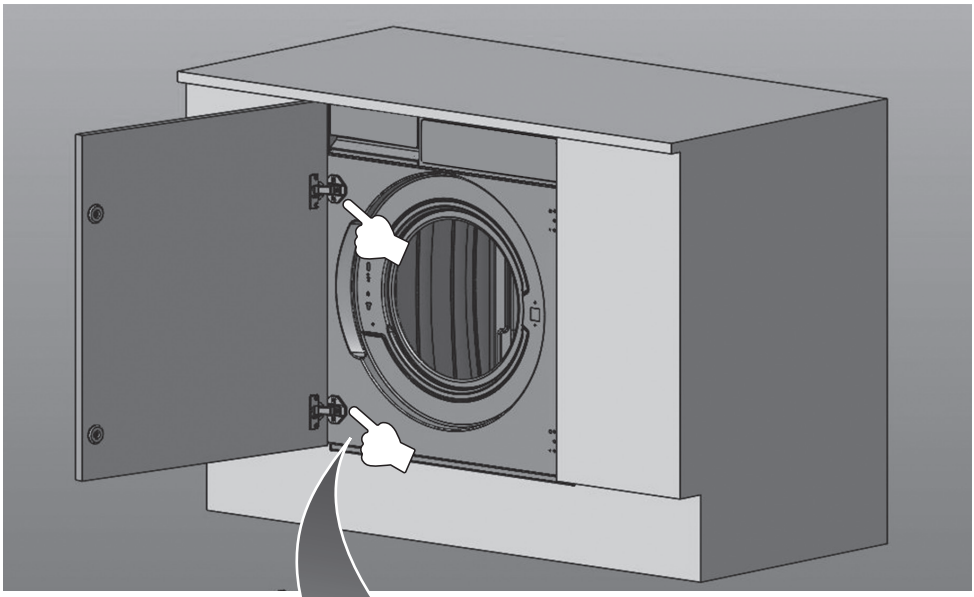

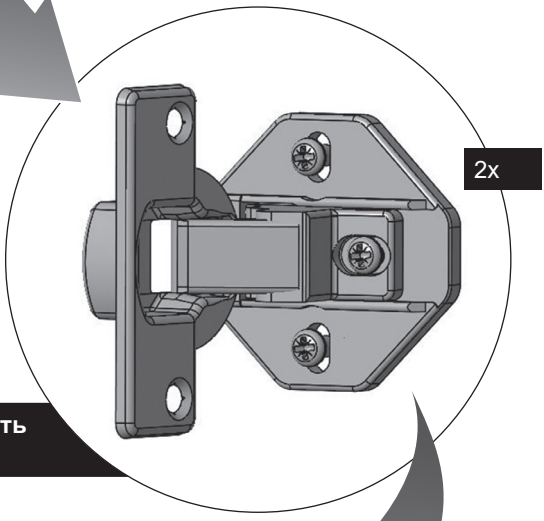

Рекомендуется использовать электрическую отвертку.

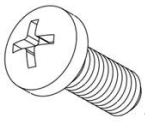

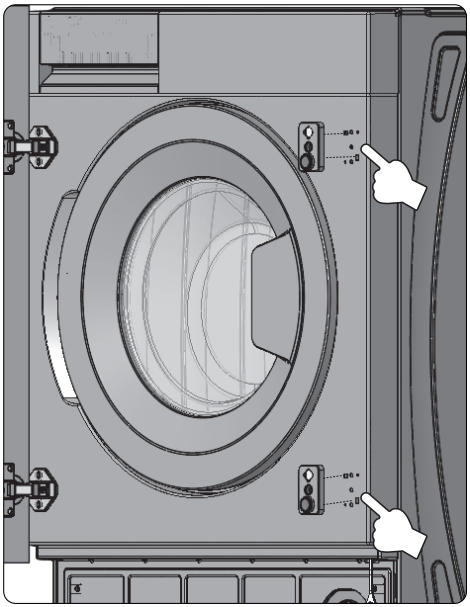

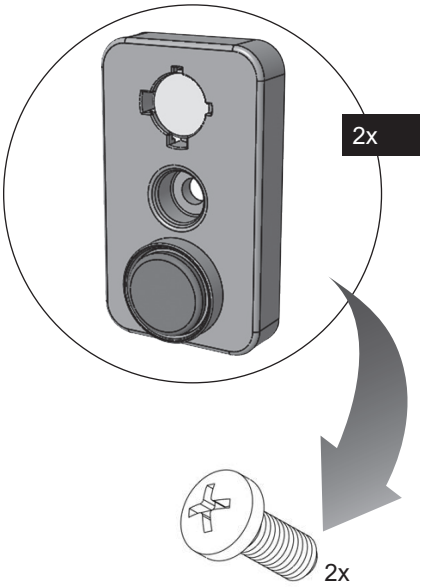
2x
2x



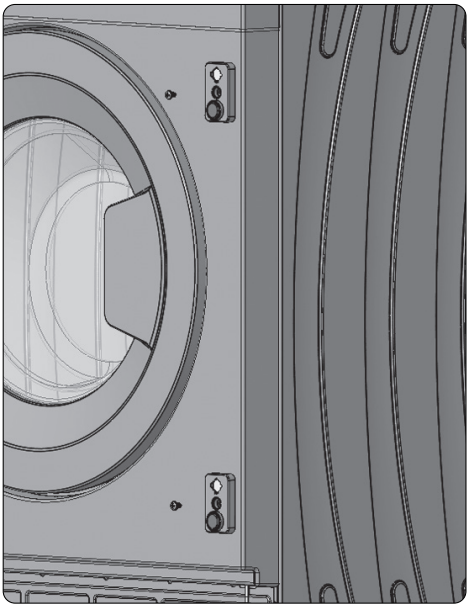

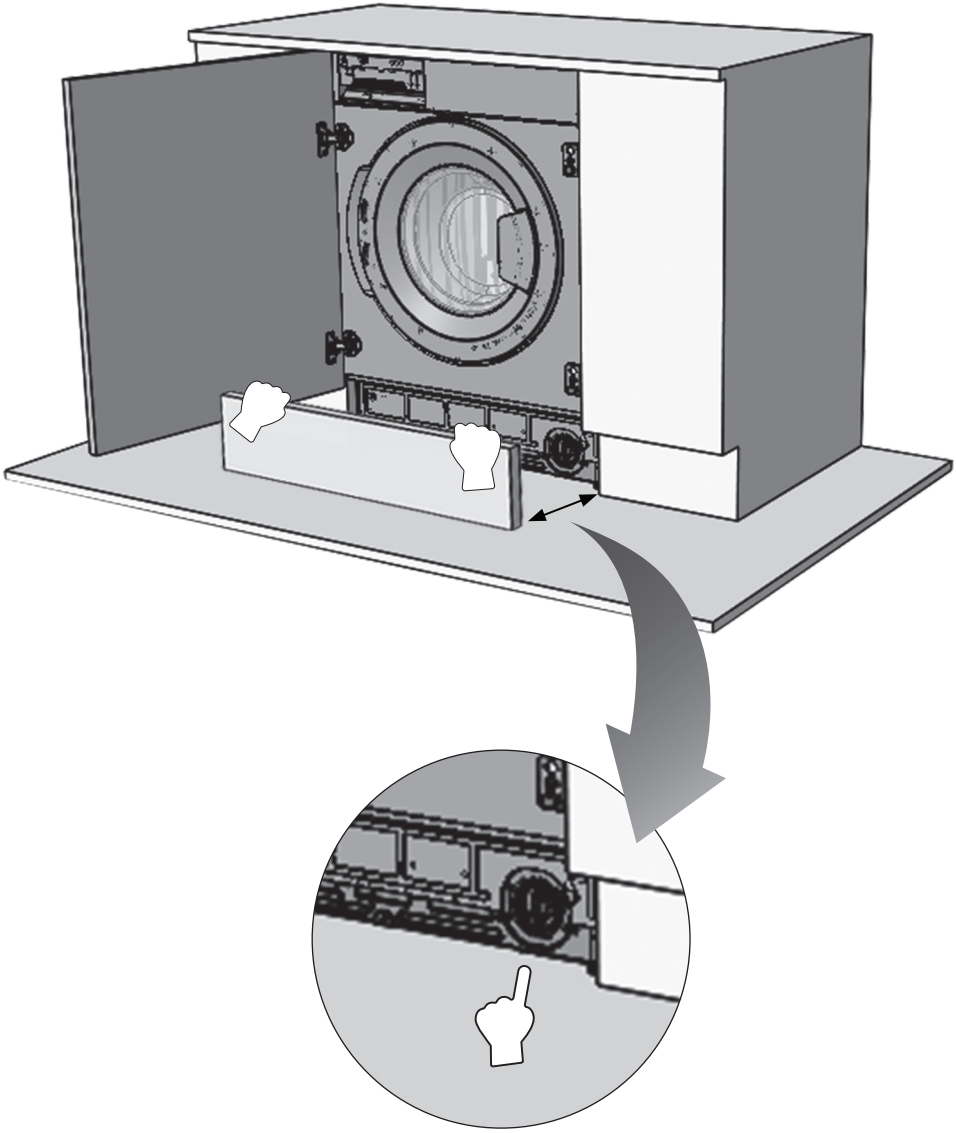



52590964