YOSHIRO

USER MANUAL
ИНСТРУКЦИЯ ПО ЭКСПЛУАТАЦИИ

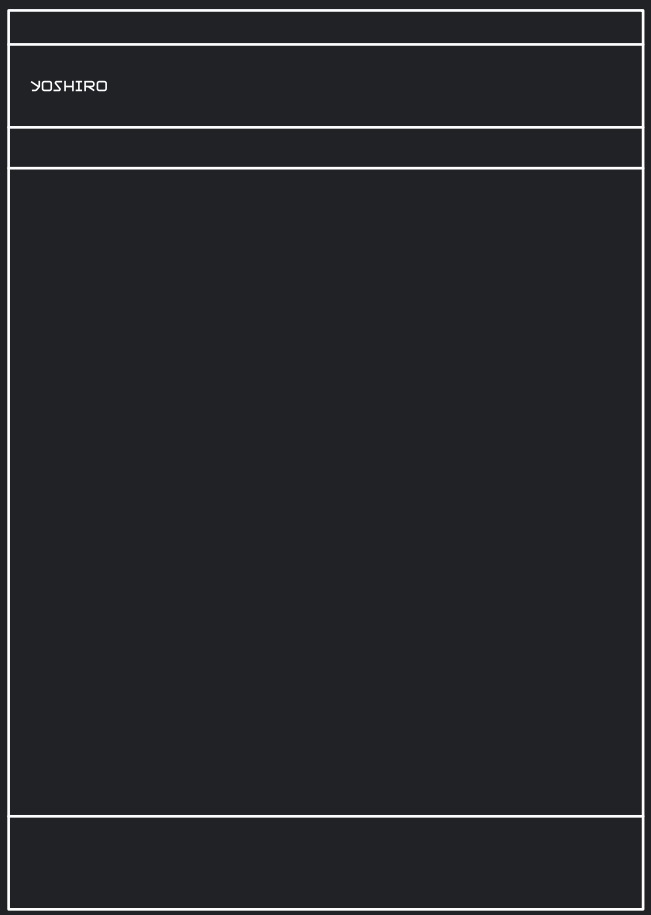

Cihazı istifadə etməzdən öncə bu təlimat kitabçası ilə tanış olun və gələcək istifadə üçün saxlayın.

Before using the device, read the user manual and keep it for future reference.

Перед использованием устройства прочтите эту инструкцию по эксплуатации и сохраните его для дальнейшего использования.

www.yoshiroelectronics.com

Table of Contents

Safety Instructions 3
- Important Safety Instructions 3

Product Overview 7
- Exterior Trim Parts 7
- Interior Trim Parts 8
- Accessories 8
- Product Dimensions 9
- Product Specifications 9

Installation 10
- Select a Proper Position 10
- Remove the Top Cover 11
- Level the Dishwasher 12
- Connect the Drain Hose 13
- Connect to Water Supply Pipe and Power Supply 14
- Final Installation & Inspection 15

Operation 16
- Overview 16
- Before Use 17
- Control Panel 21
- Program Table 23
- Loading into the Dishwasher 24
- Loading into the Lower Dish Rack 24
- Loading into Cutlery Basket 25
- Loading into the Upper Dish Rack 25
- Loading into the Cutlery Rack 27

Maintenance 28
- External Cleaning 28
- Internal Cleaning 28
- Filter Cleaning 29
- Spray Arm Cleaning 30

Troubleshooting 31
- FAQS:Frequently Asked Questions 31
- Self-inspection 32

Safety Instructions

Please read all instructions herein before use

The safety of you and others is very important.

We have provided important safety information in this manual and on your dishwasher. Please always read and observe all safety information.

This is a safety alert sign.

⚠ It reminds you of potential dangers that may kill or injure you and others.

All safety information is subject to the safety warning sign and the words "Warning" or "Caution".

These words mean:

⚠ WARNING

This sign indicates that failure to follow the instructions may result in serious injury or death.

⚠ CAUTION

This sign indicates that failure to follow the instructions may result in minor injury or product damage.

All safety information will tell you what the potential danger is, how to reduce the chance of injury, and what may happen if you do not follow the instructions.

Important Safety Instructions

⚠ WARNING

To reduce the risk of explosion, fire, death, electric shock, scald or personal injury when using this product, please observe the following basic precautions:

Installation

- This machine must be connected to a rated, protected and appropriately sized power circuit to avoid electrical overload.
- Please follow all installation instructions to reduce the risk of serious injury or death.
- This machine must be installed and electrically grounded by qualified maintenance personnel in accordance with local regulations.
- Please disconnect the power cord, internal fuse or circuit breaker before installing or repairing this machine.
- Please call qualified maintenance personnel for help when moving or installing products in different positions.
- Please keep packaging materials out of the reach of children. Packaging materials may pose a danger and risk of suffocation to children.
- This machine can only be handled when it is safely supported by two or more people.
- This machine is not suitable for maritime use or for such mobile equipment as recreational vehicles, trailers or aircraft.
- Store and install this product in a place where it will not be exposed to environment below freezing or outdoor weather conditions.
- This product must be placed close to an electric power supply.
- Under no circumstances should the grounding of the power cord be cut off or removed.
- When installing or moving this product, please be careful to avoid pinching, squeezing or damaging

the power cord.

● Do not install this product in a wet place.

● Please destroy cartons, plastic bags and other packaging materials after unpacking as children may use them to play. Cartons covered with carpets, bedspreads or plastic sheets can become airtight space.

● Do not attempt to operate this machine if it is damaged, faulty or partially disassembled, or has missing or damaged components, including a damaged power cord.

● Please take all the recommended safety measures in the industry, including the use of long sleeved gloves and safety glasses.

● The installer must ensure that the dishwasher is completely enclosed during installation.

● That the new hose-sets supplied with the appliance are to be used and that old hose-sets should not be reused.

● Please check the hose connections for leaks after installation.

● Do not damage the power cord of this machine or place any heavy objects on the power cord.

Operation

● Please repair or immediately replace any worn or damaged power cord. Do not use any power cord that is cracked or worn along their length or at either end.

● Please unplug the power cord immediately if you find that there is any strange sound, chemicals or burning smell or smoke in the operation of this machine.

● Do not unplug this machine by pulling the power cord.

● Do not use any extension cable or adapter for this machine.

● Do not hold the power cord or touch the equipment controls with your wet hands.

● Do not modify or extend the power cord.

● Do not store or use gasoline or other flammable vapors and liquids near this machine or any other equipment.

● Keep the area under and around this machine free of combustible materials (lint, paper and rags, etc.), gasoline, chemicals and other flammable vapors and liquids.

● The appliance is not intended for use by persons (including children) with reduced physical, sensory or mental capabilities, or lack of experience and knowledge, unless they have been given supervision or instruction concerning use of the appliance by a person responsible for their safety.

● If the supply cord is damaged, it must be replaced by the manufacturer, its service agent or similarly qualified persons in order to avoid a hazard.

● Do not abuse, sit or stand on the door of this machine.

● Please read all instructions and save them before using this machine.

● Children should be supervised to ensure that they do not play with the appliance.

● Do not modify the control device.

● Do not touch this product or power plug, and please ventilate the site immediately in case of any gas leakage (isobutane, propane, and natural gas, etc.).

● Please fix the drain pipe in place.

● Please use the detergent recommended for dishwasher only and keep it out of the reach of children.

● Do not allow children to eat detergent or rinse aid.

● When loading items to be cleaned:

-Pull out sharp objects to avoid damage to the door sealing strip.

-WARNING: Knives and other utensils with sharp points must be loaded in the basket with their points down or placed in a horizontal position.

● Do not wash plastic items unless they are labeled with "safe for dishwasher" or the equivalent. For plastic items without such a mark, please check the manufacturer's suggestions.
● Do not touch the heating element during use or immediately after use.
● Do not operate this machine unless all enclosure panels have been properly installed in place.
● Do not abuse, sit or stand on the door or dish rack of the dishwasher.
● Do not install or store the dishwasher in the open air.
● Please turn off the faucet after washing the dishes, and turn on the faucet again and check the connection of the water inlet pipe before washing.
● Do not open the machine door during operation. For the sake of safety, the program stops running if the door is opened, resulting in longer program time.
● Please be careful to avoid pinching your hands when closing the machine door.
● Do not insert the dishwasher plug into a damaged socket.
● Do not install or store the dishwasher near electrical components or open flames.
● Do not wash tableware exposed to gasoline, solvents or other flammable materials.
● Do not spray water directly on this product when cleaning.
● Do not press buttons with a sharp object such as an awl or a pin.
● Do not use solvent-based detergent.
● The door should not be left in the open position since this could present a tripping hazard.
● Any small part removed from the dishwasher should be placed out of the reach of children as it may cause the risk of suffocation to young children.
● Children under 8 years of age must be kept away from the dishwasher unless they are constantly supervised.
● Children aged 8 and older may only use the dishwasher without supervision if they have been shown how to use it in a safe manner.Children must be able to understand and recognise the possible dangers caused by incorrect operation.

Maintenance

● Unauthorised installation, maintenance and repairs can cause considerable danger for the user and the warranty is invalidated. Installation, maintenance and repairs must only be carried out by a qualified technician.
● Do not disassemble or repair this machine by yourself.
● Please remove dust or foreign matters from the power cord.
● Please disconnect the power supply before cleaning this machine. Setting the key to "OFF" will not disconnect the power supply of this machine.
● Please remove the door before this machine is out of service or discarded to avoid children or small animals getting trapped inside.
● Please unplug the electrical plug before cleaning to avoid electric shock.
● Please cut off the power cord and destroy the control panel of this machine before discarding.
● Do not unplug the electrical plug by pulling the power cord. Please hold the plug and pull it directly out of the power socket.
● Please insert the plug into the power socket safely after completely wiping off the water and dust.
● Do not spray water inside or outside this machine when cleaning it.
● All packaging materials (eg. plastic bags and foam) should be disposed of away from children. Packaging materials may cause suffocation.

Grounding

● For a dishwasher that remains powered on for a long time: it must be connected to the grounding conductor and permanent wiring system, or ensure that the circuit conductor is equipped with the equipment grounding conductor and connected to the equipment grounding terminal or this machine.

Tip Over Hazard

● Do not use the dishwasher until it is properly installed.
● Do not keep the machine door open.
● Failure to follow these instructions may result in serious injury or cuts.

⚠ CAUTION

To reduce the risk of fire, electric shock or personal injury when using this product, please observe the following basic precautions:

Installation

● Please install this product on a solid horizontal floor.
● Do not place the drain hose under the dishwasher during installation.
● Never place the product on a carpet-covered floor; otherwise, lack of airflow beneath the product will cause electrical parts to overheat. This will cause problems with your product.
● The manufacturer waives any responsibility arisen from incorrect usage or transportation.
● This appliance is intended to be used in household and similar applications such as:
– staff kitchen areas in shops, offices and other working environments;
● The water-connection pressure needs to be between 0.03 and 1.0 MPa.

Operation

● Do not place any objects on the top of this machine.
● If this machine will be idle for an extended period of time, such as during holidays, please turn off the faucet and unplug this machine.
● Do not use liquid detergent or bleach (e.g. chlorine bleach or oxygen bleach) to wipe or smear the surface of this machine. Otherwise, the surface of this machine may be corroded, discolored or damaged.
● Do not touch the water discharged from the dishwasher as it may be hot.
● If the drain and inlet pipes are frozen in winter, please thaw them before use.
● Do not put your hands, feet or metal objects under or behind this machine.
● Do not place the drain hose under the dishwasher during installation.
● There is no need to pre-rinse items under running water, and this unnecessarily increases water and energy consumption.
● Washing in a dishwasher generally uses less water and energy than washing by hand.

Maintenance

● Any edible oil splashed on the external surface of this product should be wiped out immediately. Do not use cleaners that may contain alcohol, thinner, bleach, benzene, flammable liquids or abrasives to clean the external surface of this product to avoid discoloration or damage.

Product Overview

Exterior Trim Parts (the appearance of the item you receive may vary)

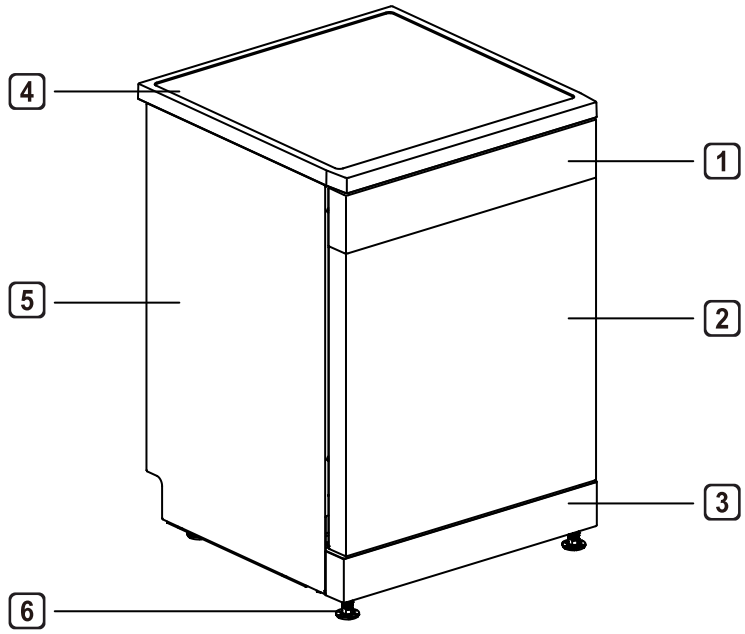

1 Control panel 2 Door 3 Kick-proof plate 4 Top cover 5 Side plate 6 Feet

Tips:

● Each dishwasher has been subject to thorough quality control before leaving the factory in order to ensure reliability.

● You may find water droplets or water stains generated from our quality control in your new dishwasher.

Interior Trim Parts

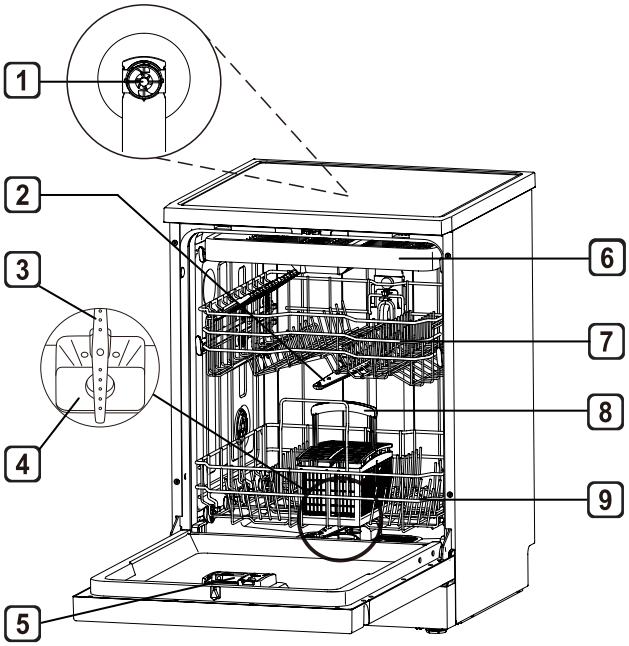

1 Top Wash Impeller (some models)

2 Middle Spray Arm

3 Lower Spray Arm

4 Filter Assembly

5 Detergent and Rinse Aid Dispenser

6 Cultery Rack (some models)

7 Upper Dish Rack (the appearance of the item you receive may vary)

8 Cultery Basket (some models)

9 Lower Dish Rack (the appearance of the item you receive may vary)

Tips:

● Place the cutlery basket in the lower dish rack. For best performance, please install along the middle, as shown in the picture of interior trim parts.

● Please remove all packaging materials from the outside and inside of the dishwasher before installing.

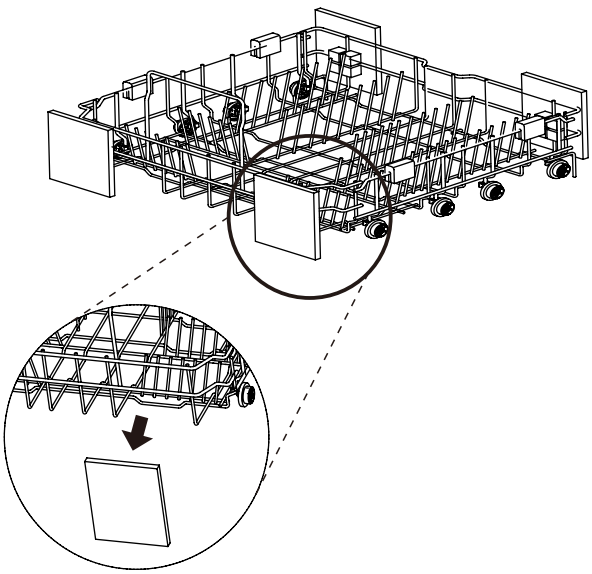

Accessories

Accessories included



User Manual

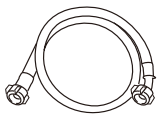

Water inlet pipe



Salt funnel

Product Dimensions (the appearance of the item you receive may vary)

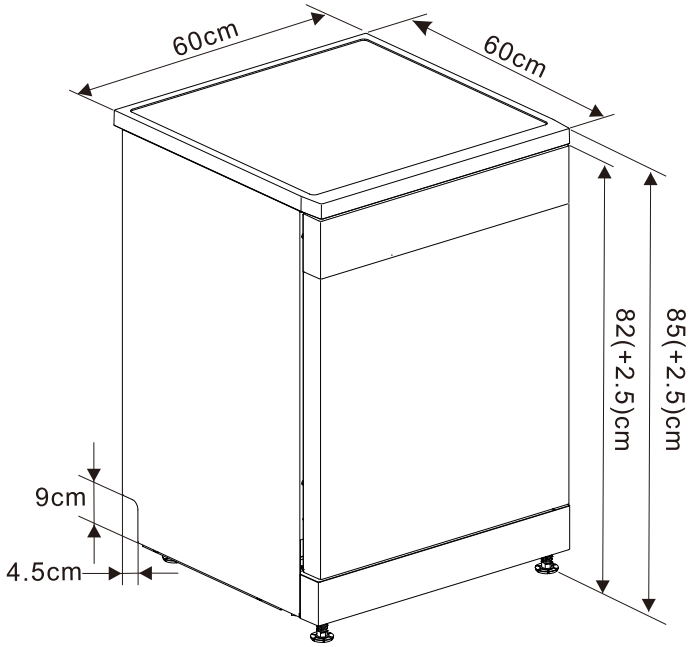

Product Specifications

The appearance and specifications provided in this manual may vary due to continuous product enhancement.

Dishwasher model	YDW-S60B3Y60 YDW-S60B3Y61
Capacity	15 place settings
Power supply	220-240V, 50 Hz AC
Water pressure	0.03 - 1.0 MPa
Dimension	60cm(W)x60cm(D)x85cm(H)
Net weight	43kg
Power consumption in off mode	0.49W
Power consumption in standby mode	0.49W
Power consumption in delay start	1.50W

Tips:

● If you are in the EU region, you can obtain product information by scanning the QR code on the energy label.

Installation

Select a Proper Position

Mode 1：Freestanding installation mode

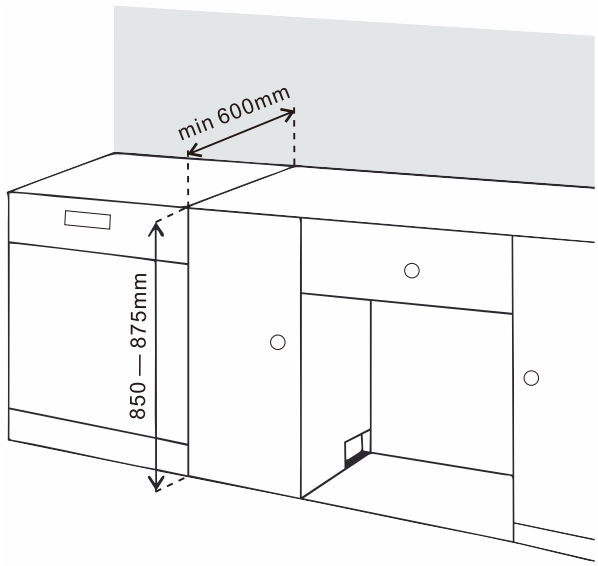

● Please install the dishwasher on a flat and stable ground.

● If the dishwasher is installed in a corner, at least 50mm between the dishwasher and the adjacent wall shall be reserved to ensure that there is enough space for the dishwasher to open and close, and reinforce it with wooden strips.

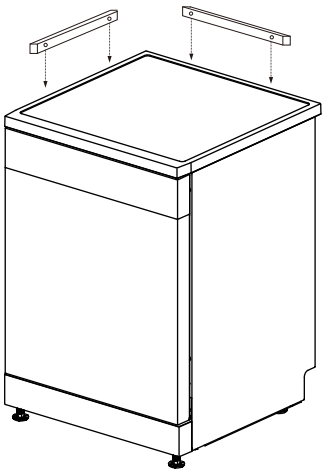

⚠ CAUTION

● Please place the dishwasher on a firm and flat ground.

● Do not install the dishwasher on an elevated surface.

Mode 2：Embedded installation mode

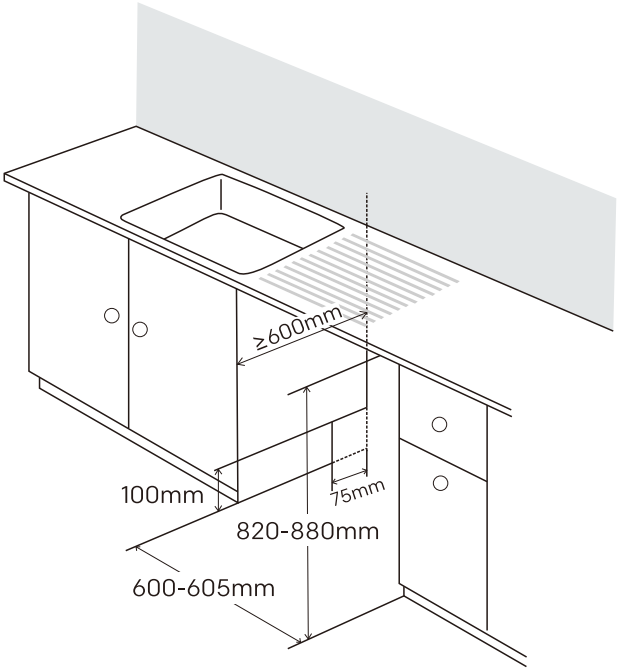

● Please install the dishwasher on a flat and stable ground.

● Prepare notches on both sides for hoses and cables. (approx. 100 mm x 75 mm).

● The notch should be as close to the sink as possible in order to facilitate the connection of the water inlet pipe and drain pipe.

● In order to ensure smooth drainage, the installation position of the dishwasher shall not be more than 1m away from the water tank.

● Please make necessary height adjustments before pushing the dishwasher into the installation position.

⚠ CAUTION

● The bare wood around this machine shall be sealed with waterproof paint or sealant to prevent it from expanding in case of water.

● Push the dishwasher into the cabinet of open space and make sure that the drain hose at the rear of the dishwasher and in the cabinet are not knotted or stretched.

● Install the dishwasher in a flat place. Do not place anything between the ground and the machine foot.

Tips:

● Open the door and grasp the front opening on the top of the main frame and liner to move or lift the dishwasher.

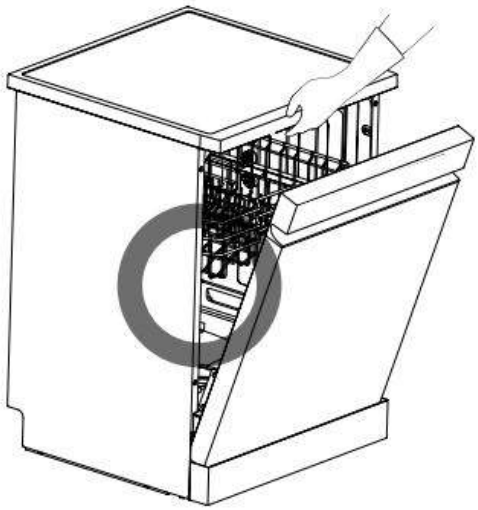

⚠ CAUTION

● Do not push the dishwasher door with your knees.

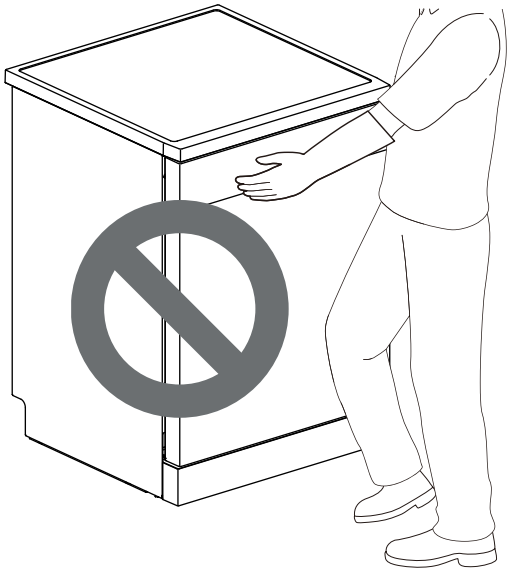

⚠ CAUTION

● Do not use the handle to pull or lift the dishwasher, so as not to damage the door and hinge.

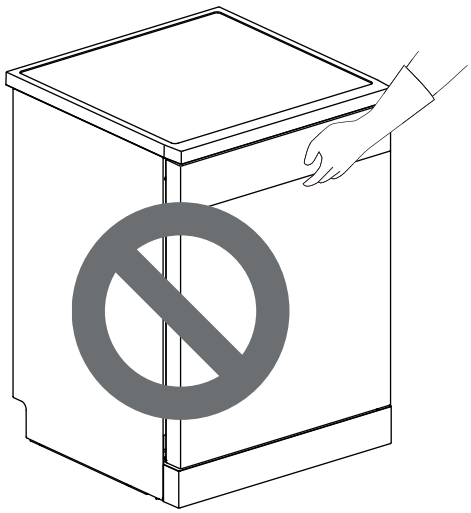

Remove the Top Cover

If the opening height is less than 850mm, please follow the instructions below.

1. Use tools to press the two locating pins of the top cover.

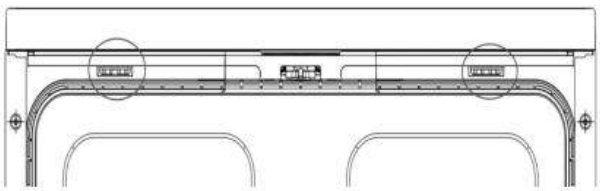

2. Lift the top cover and remove it.

Level the Dishwasher

Please level the dishwasher to avoid unnecessary leakage and poor washing effect. Check whether the dishwasher has been leveled properly after installation.

If the dishwasher shakes when the diagonal presses the top cover of the dishwasher, the foot should be adjusted again.

⚠ WARNING

- Failure to level the dishwasher properly may result in water leaks, difficulty in door closing or noise.
- If the cabinet opening is narrower than the recommended size, the dishwasher must be carefully leveled and aligned; otherwise it will lead to water leak in the front of the dishwasher, difficult to close the door or impossible to operate.
- Any friction sound or jamming feeling when opening the door indicates that the dishwasher is not leveled properly.

Adjust the feet

The feet should be adjusted as needed until the dishwasher is completely flat.

- The feet are adjusted clockwise to raise and counterclockwise to lower. This applies to fore-and-aft, side to side, and diagonal adjustments.

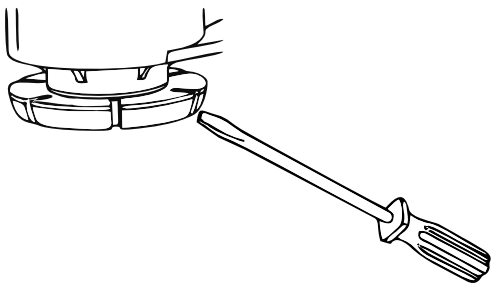

Case I: The door tilts to the right

1. Unscrew (counterclockwise) the left rear foot and level it.
2. Check the opening action of the door and repeat it if necessary until the door can be opened and closed normally.

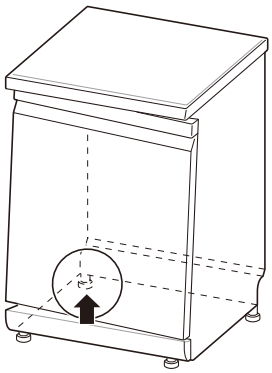

Case II: The door tilts to the left

1. Unscrew (counterclockwise) the right rear foot and level it.
2. Check the opening action of the door and repeat it if necessary until the door can be opened and closed normally.

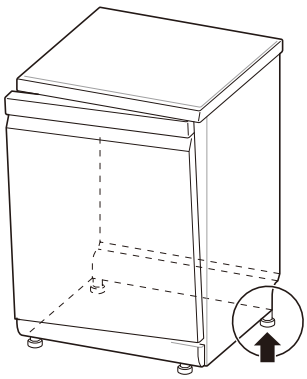

Connect the Drain Hose

If the end of the drain hose does not match the kitchen drain pipe, please use a heat-resistant and detergent-resistant drain extension (not provided). These are available from local pipeline suppliers.

Connect the sewer pipe

Please check the sewer pipe during the first installation. If the sewer pipe under the sink cannot discharge water normally, E2 error may occur.

⚠ CAUTION

- Carefully pass the drain hose through the hole on the cabinet. The hole on the cabinet may have sharp edges, which will damage the hose. Sharp edges should be filed down to ensure that they do not damage the drain or inlet pipe.

One of the following methods can be used to prevent siphon effect:

Method 1

When the drain hose is connected to the sewer pipe, it must be arched upward and fixed on the lower surface of the kitchen table.

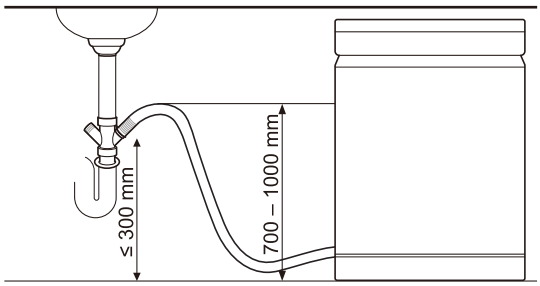

Method 2

When the drain hose is connected to a separate riser 1, it must be ensured that the connector 2 is air tight. Otherwise, it may cause odor leakage.

- The riser diameter shall be at least 40mm.

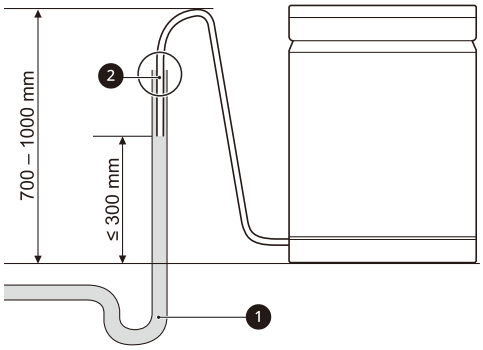

Connect to Water Supply Pipe and Power Supply

Connect the water inlet pipe to the faucet

The gasket shall be connected to the water inlet. Please use the new inlet pipe attached. In order to ensure the quality, all dishwashers have been injected with water for testing before leaving the factory. Therefore, there may be water in the dishwasher, which is a normal phenomenon.

Inlet connection

1. The water supply pressure shall be between 30kPa and 1,000kPa.
2. Do not wear the thread when connecting the water inlet pipe with the valve.
3. If the water supply pressure exceeds 1,000kPa, please install a pressure reducing device.
4. Turn on the faucet and check the connector for leakage.
5. Inspect pipes regularly, and change them if necessary.
6. Ensure that the pipes are not damaged or intertwined.

Connection between water inlet pipe and faucet

1. Check the rubber seal on both sides of the hose. Insert the rubber seal into the threaded joint of each hose to prevent leakage.

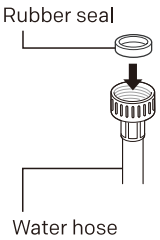

3. Turn on the faucet to flush the foreign matters (dirt, sand or sawdust) in the water pipe after connecting the water inlet hose to the faucet. Drain the water into a bucket and check the water temperature.

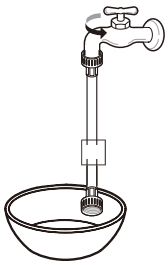

5. Turn on the faucet to check leakage. In case of water leakage, please check steps 1-4.

3. Connect the water supply hose to the faucet by hand, and then tighten it for 2/3 turn with pliers.

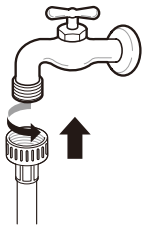

4. Connect the hose to the water inlet valve tightly by hand, and then tighten it for 2/3 turn with pliers.

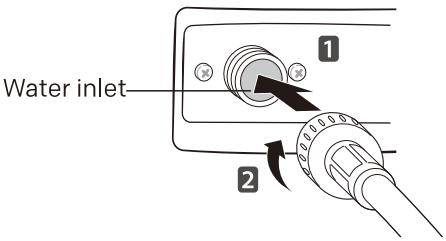

Connect the power supply

● Please connect this machine to a grounding socket according to the current electrical wiring specifications and protect it with a circuit breaker or time-delay fuse of at least 15 Amps.

● The two-wire system with grounding must be adopted for wiring.

● Do not put the power cord behind this machine, but connect the plug within 1.2m of the side.

⚠ WARNING

● For the sake of personal safety, please remove the fuse, disconnect the circuit breaker or turn off the power plug before installation.

● Do not use extension cords or duplex adapter.

●The plug must be inserted into a suitable socket, which should be properly installed and grounded in accordance with all local rules and regulations.

●This machine can only be maintained by qualified maintenance personnel. Repair by personnel without relevant experience may cause personal injury or serious failure.

●Please connect it to a rated, protected and appropriately sized power circuit to avoid electrical overload.

Final Installation & Inspection

Please check whether the dishwasher is installed properly.

1. Turn on the power supply.
2. Turn on the water supply.
3. Ensure that the machine door can be opened and closed smoothly.

   ● Please level the dishwasher again, if necessary.

   ● Please ensure that the dish rack is leveled if the door cannot be closed.

   The picture below shows the inclined dish rack.

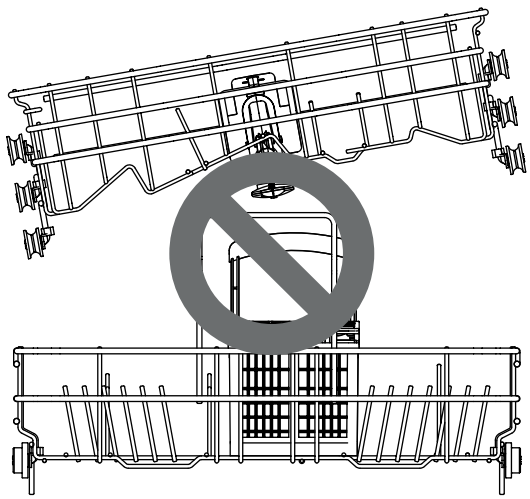

   ● Please ensure that all packaging materials have been removed.
4. Turn on the dishwasher and run the "Intensive" program to verify proper operation.
5. Check the drain and inlet pipes for leaks.

Operation

Overview

How to use

- Please read important safety instructions.
- Please follow the instructions when loading the items to be cleaned into the dishwasher to ensure effective cleaning.
- Please remove insoluble substances such as bones, toothpicks and pieces of paper when loading the items to be cleaned into the dishwasher.

Loading

- Load only items suitable for the dishwasher.
- Remove solid, charred debris from the dishes before loading them into the dishwasher.
- Place items with deep tray at an angle to help water loss and speed up the drying process.

Tips:

- Do not load any thermolabile or metal decorated items into the dishwasher.

Quick start

1. **Load the dishes into the dishwasher**
   Scrape off excess food, bones, and any other hard and insoluble residues from the dishes. Pull out each dish rack and load the dishes according to the instructions in this manual.
2. **Check the detergent**
   Add the recommended amount of detergent to the dispenser and close the cover according to the instructions in this manual. If you need prewash, the groove on the top of the cover should also be filled with detergent.
3. **Close the machine door**
4. **Turn on the dishwasher**
   Press the "On/Off" button to turn on the display panel.
5. **Check the rinse aid**
   If the rinse aid level in the dishwasher is low, the rinse aid icon will flash. Please add rinse aid to improve drying performance.
6. **Select the program and option**
   Select the most appropriate program and option
   Please refer to the program guide in this manual. The display will show the estimated time of the program and the selected option.
7. **Operate the dishwasher**
   - Close the machine door first, and then press the start button to operate the dishwasher. If the door is opened during the program running, the dishwasher will stop. In such case, you may close the door to restore the program.
8. **Finish**
   After the program is completed, a prompt tone will be played, and the machine will turn off automatically after a few minutes.

> **⚠ CAUTION**
>
> - Do not open the door during operation or immediately after the washing program as steam accumulation may cause burns when the door is opened.

Tips:

- You may take the dishes from the lower dish rack first, and then from the upper dish rack. Such sequence can prevent water from dripping from the upper rack to the dishes on the lower rack.
- For the most economical dishwashing, make full use of the basket capacity without overloading the dishwasher. This results in the most economical dishwashing in terms of energy and water consumption.

Before Use

Soft water system

This machine is equipped with a soft water system, which can lower the hardness of inlet water. This system softens the water supply to a certain extent, so that tableware can be washed as per quality requirements.

● If the soft water system is not required, this machine can be used without dishwashing salt, but the hardness level needs to be set to H0 so that the corresponding icon will not be on all the time.

● In order to achieve a satisfactory washing effect, this machine needs soft water, otherwise water stains will remain on the tableware and inside the dishwasher.

● If the hardness of tap water exceeds a certain level, it must be softened, i.e. decalcified, by adding dishwashing salt to the water softener inside the dishwasher. The amount of salt required is set according to the hardness of the tap water.

Check the water hardness

1. Check the local water hardness. The water company can help you check it.
2. Set the softening system level of the dishwasher according to the hardness level of water.

Set the soft water system

Adjust the settings according to the hardness level of the water used in the water supply. The water softener has 9 adjustment levels, and the dishwasher has been set to the water hardness level of H5 when leaving the factory.

13 and 14 place settings

1)Ensure that the dishwasher has been turned off, and press the "Intensive" and "Machine Care"buttons for 3s to set the program.

2)Press the "intensive" button.Dispaly the current setting.

3) Press the "Machine Care" button and set the expected value.The set value range is H0-H8.

15 place settings

1)01、02 appearance series:Ensure that the dishwasher has been turned off, and press the "Dual Wash" and "Machine Care"buttons for 3s to set the program.

03、06 appearance series:Ensure that the dishwasher has been turned off, and press the "Dual Wash" button for 3s to set the program.

2) **01、02 appearance series**:Press the "Dual Wash" button.Dispaly the current setting.

03、06 appearance series:Press the "Dual Wash" button.Dispaly the current setting.

3) **01、02 appearance series**:Press the "Machine Care" button and set the expected value.The set value range is H0-H8.

03、06 appearance series:Press the "Dry+" button and set the expected value.The set value range is H0-H8.

4) After completing the required water softener settings, press the "On/Off" button to shut down and save the settings.

Tips:

There is no "Intensive" button in 15 place settings, please use the "Dual Wash" button instead.

Add salt

⚠ CAUTION

The dishwasher's salt chamber must be filled before starting the washing program. In case of insufficient salt, the salt icon on the display will light up unless the hardness level is set to H0.

● After loading the dishwashing salt, the washing program must be started immediately to remove the salt and salt water around the inner cylinder and prevent corrosion.

1. Take out the lower dish rack and add softening salt.
2. Turn the cover of the water softener counterclockwise to open it.

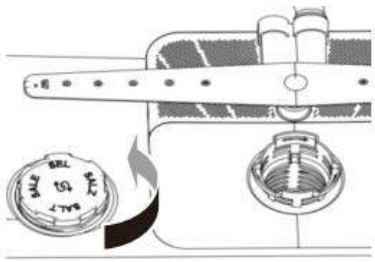

3. If you intend to use the hard water softener system before using this machine for the first time, you must use the salt funnel to add not more than 650g of salt to the salt chamber of this machine.

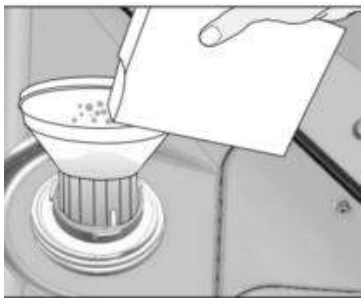

4. Fill the salt chamber of this machine with water only before the first use.
5. Tighten the cover again.
6. Run the rinse program without tableware.

⚠ CAUTION

● Do not pour any detergent into the water softener to avoid failure.

● Clean the salt particles around the water softener cover. Otherwise, the salt solution may corrode the dishwasher and dishes.

● Align the cover horizontally and rotate it clockwise for sealing properly. Loosened cover may cause the salt solution to leak from the softener, return to the inner tank and cause corrosion.

● After adding dishwashing salt, the washing program should run without tableware. If not, any spilled salt may cause rust or damage to the dishwasher.

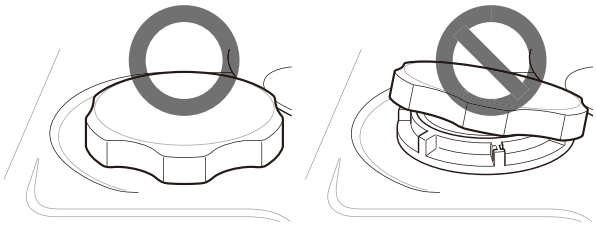

⚠ CAUTION

● Dishwashing salt can be purchased from salt suppliers.

Add detergent to the dispenser

● The amount of detergent required depends on the size and dirt level of the tableware.

● Please put the detergent into the detergent compartment before starting any program.

1. Press the button on the dispenser cover to open it.

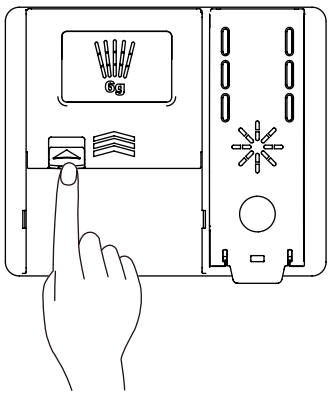

2. Add tableware detergent to the main washing compartment until the liquid level is between the tick mark 15 and tick mark 25.
   ● Fill to more than tick mark 25 in case of hard water or heavily soiled tableware.
   ● Fill to tick mark 15 in case of soft water or slightly soiled tableware.

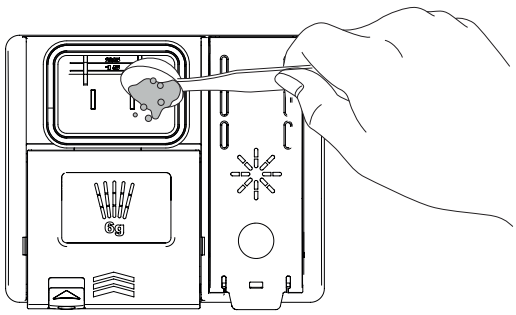

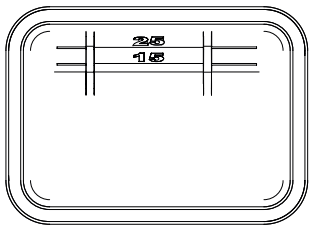

3. Push on the detergent cover and slide it in until you hear the click sound.

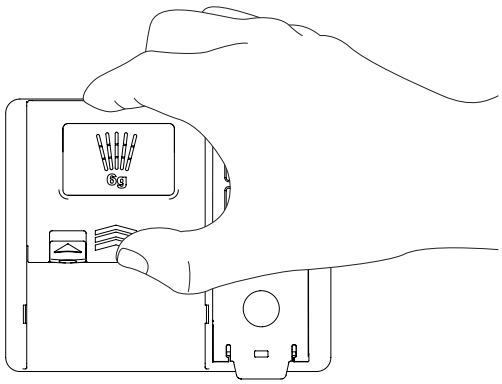

4. If you need pre-wash, please fill the recessed pre-wash compartment on the cover with detergent.

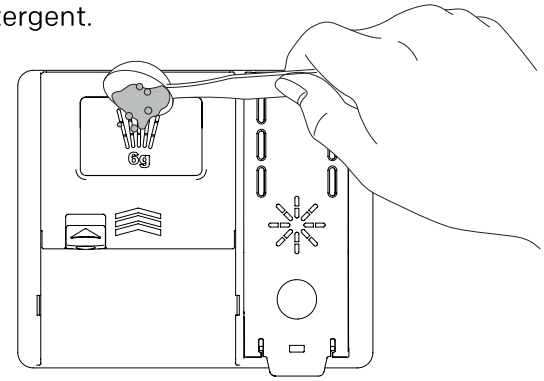

⚠ WARNING

● Dishwasher detergents and rinse aid contain the same chemicals as all other household detergents. Therefore, they must be kept out of the reach of children.

⚠ CAUTION

● Use dishwasher detergent only. Improper detergent may cause the dishwasher to fill with foam during operation. Too much foam may mitigate the washing performance and may cause the dishwasher to leak.

● Do not pull up the dispenser to close the dishwasher door to avoid damaging the dispenser.

Tips:

● You may check whether the detergent is completely washed off after the washing program is completed.

● Some dishwasher detergent tablets may get stuck in the dispenser due to their large size. Before starting the program, you may place the tablets at the bottom of the washing bucket next to the filter.

● Too much detergent will leave a film on the tableware and in the dishwasher, resulting in poor washing effect.

● If the liquid rinse aid is used, the water can be drained from the dishes after final rinsing, so as to improve drying performance.

● Do not use detergent tablets to shorten the washing cycle. Tablets may not be dissolved completely, resulting in residual detergent on tableware and poor cleaning efficiency.

● The rinse aid can help remove spots, residues and white films caused by hard water. But it cannot help remove excess detergent residues.

Add rinse aid in the dispenser

When more rinse aid is required, the rinse aid indicator will appear on the display.

It is suggested to use rinse aid to remove water stains on the dishes and improve drying performance.

1. Lift the clamshell-style cover and open the rinse aid box cover.

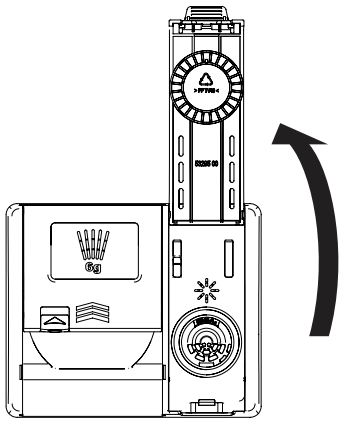

2. Add liquid rinse aid to the maximum filling level. The rinse aid should be precipitated in the dispenser during filling; otherwise bubbles may lead to poor drying performance. Do not overfill the dispenser.

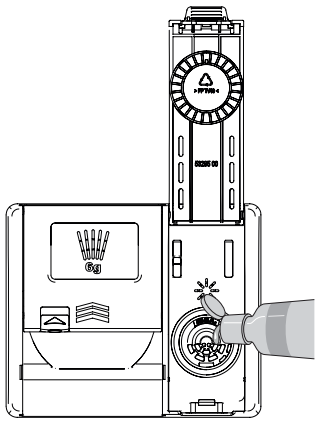

3. Close the cover to lock the dispenser. In the final rinsing cycle, the rinse aid will be dispensed automatically.

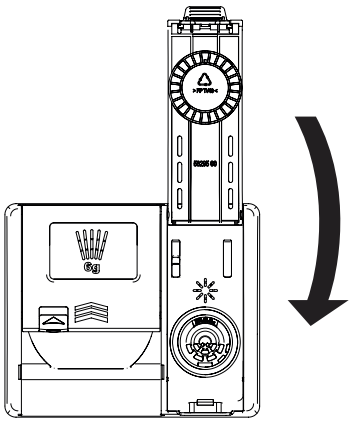

Tips:

- Only use liquid rinse aid in the dishwasher.
- Do not overfill the rinse aid dispenser.
- Wipe off the spilled rinse aid around the dispenser.

Adjust the rinse aid dispenser

The dispenser has 9 adjustment levels. The rinse aid dispenser has been set to level d3 when it leaves factory. You may check and change this setting using the buttons on the control panel.

13 and 14 place settings

1. Ensure that the dishwasher has been turned off, and press the "Intensive" and "Machine Care" buttons for 3s to set the program.
2. Press the "intensive" button.Dispaly the current setting.
3. Press the "Machine Care" button and set the expected value.The set value range is d0-d8.

15 place settings

1. 01、02 appearance series:Ensure that the dishwasher has been turned off, and press the "Dual Wash" and "Machine Care"buttons for 3s to set the program.

   03、06、07 appearance series:Ensure that the dishwasher has been turned off, and press the "Dual Wash" button for 3s to set the program.

2. 01、02 appearance series:Press the "Dual Wash" button.Dispaly the current setting.

   03、06、07 appearance series:Press the "Dual Wash" button.Dispaly the current setting.

3. 01、02 appearance series:Press the "Machine Care" button and set the expected value.The set value range is d0-d8.

   03、06、07 appearance series:Press the "Dry+" button and set the expected value.The set value range is d0-d8.

4. After completing the required rinse aid dispenser settings, press the "On/Off" button to shut down and save the settings.

Tips:

- If you use hard water and find calcium accumulation on the tableware, please set the level to high.
- Too low level of the rinse aid dispenser will lead to spots and stripes on the dishes and poor drying performance.
- Too high level will lead to foaming, resulting in poor washing effect.

Replenish the rinse aid

The refilling frequency of the dispenser depends on the frequency of dishwashing and the rinse aid setting.

- When more rinse aid is required, the rinse aid icon will flash, unless the rinse aid dispenser is set to level d0.

Control Panel

Appearance: applicable to 03 appearance series (depends on the model).

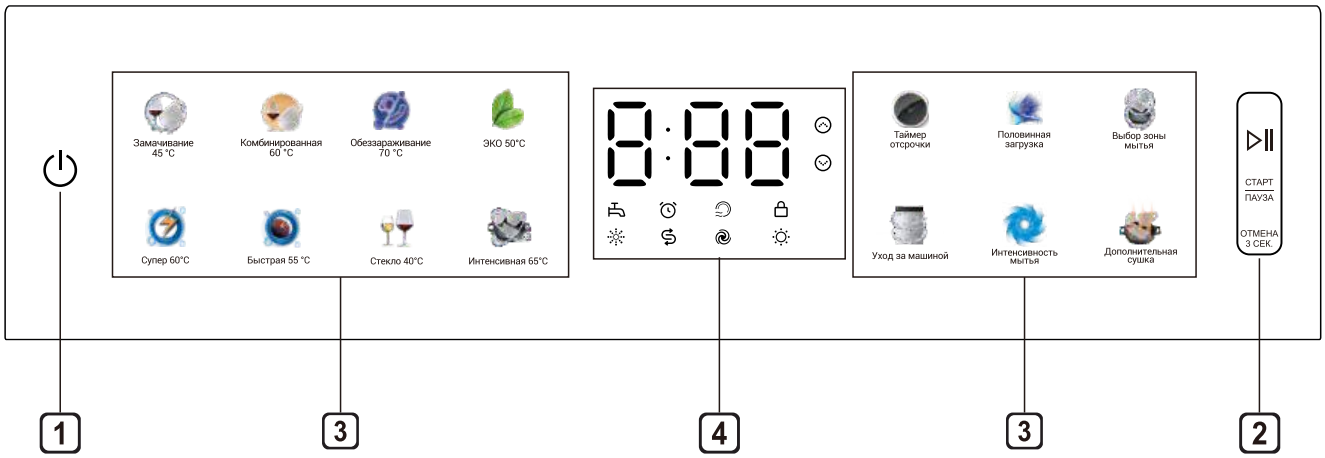

1 On/Off Button

- Turn on/off the power supply.
- Press this button to cut off the power supply after the program is completed.

2 Start/Pause Button

- Press this button to start the operation.
- Press this button to pause during operation, and press it again to continue the operation.
- Long press for 3 seconds to cancel the program and drain water.

3 Program Button

- Press this button to select the program you want.
- Touch machine selects the program you want by pressing the program icon.

Delay Timer Button

- Press this button to set the delay time.This function can delay the start time of the program selected. Each time you press this button, the delay time will increase by one hour. The setting range of delay time is 1 - 24 hours, and the single adjustment range is 1 hour. You may press it to cancel after 24 hours.
- During the delay time, you may cancel the delay time by opening the door and long pressing the "Delay timer" button. At this time, it will return to the state of no delay timer selected. The delay time shown on the panel is the time when the program finishes.

Intensive+ Button

- This optional function is used to adjust the temperature and time to achieve better washing effect.

Machine Care Button

● This function is used to clean the inside of the dishwasher and eliminate residual dirt, odor, white spots and other dirt. You are not required to place tableware in the machine when using this function.

Dual Wash Button

● It is used to operate the machine without loading it completely .With the Dual Wash function you can save both water and power while using the lower and upper baskets of the machine. Special cleaning for selected areas (upper dish rack area or lower dish rack area).

Half load

● This optional function is used to adjust the water inflow to clean fewer tableware.

Dry+

● This optional function is used to adjust the temperature and time to achieve better washing effect.

4 Display

: Rinse Aid Indicator

-This LED icon will light up when the liquid level of rinse aid is low, it will turn off automatically when the rinse aid is replenished or the liquid level is set to 0.

: Digital Display

- The digital display on the control panel shows the estimated program time. When the program and the option are selected, the display will show the estimated total time to be consumed by the program running. During operation, the display shows the remaining estimated running time.

Tips:

● The program running time may be adjusted according to the dirt level of tableware.

: Dual Wash Indicator

-The icon will flash when the "Dual Wash" function is selected.

: Child Lock Indicator

-Child lock can prevent settings from being changed during operation. All buttons on the control panel except for the On/Off button will be locked by selecting this function. This function does not lock the door.

01、02 appearance series:

-While the program is running, you may press and hold the Program and Delay Timer for 3s to activate or deactivate the child lock.

03□06 appearance series:

-While the program is running, you may long press and hold the selected program icon for 3s to activate or deactivate the child lock.

-Please disable the child lock function in order to start a new program.

: Abnormal Water Inlet Indicator

-This icon will keep flashing when the water inlet is abnormal (e.g. closed faucet or water outage).

: Salt Indicator

-This LED icon will light up when salt is insufficient, it will turn off automatically when the salt is replenished.

-Since different salt brands in the market have different particle sizes and since the water hardness may vary, dissolution of the salt in water may take a couple of hours. Therefore, Salt Indicator remains on for a while after adding salt into the machine.

: Intensive Water Flow Indicator

-This icon will flash when the "Intensive" function is selected.

: Delay Timer Indicator

-The display will show the delay time in the unit of hour if you select the delay timer.

: Half load

-This icon will flash when the "Half load" function is selected.

Program Table

All the optional programs are listed in the program table below.

Program	Dirt level		*Water consumption(l)			**Time (min)			Tempe-rature (℃)	*Energy consumption (kWh)		
			13 place settings	14 place settings	15 place settings	13 place settings	14 place settings	15 place settings		13 place settings	14 place settings	15 place settings
***ECO 50℃	The most economical washing program for cleaning moderately dirty daily tableware.	Mode-rate	13.5	13.5	10.0	255	255	295	50	0.934	0.950	0.860
Intensive 65℃	Suitable for dishes, pots and pans with heavy stains.	Severe	13.3	13.3	14.2	120	120	120	65	1.06	1.06	1.08
Glass 40℃	Special program for gently cleaning delicate glassware.	Slight	10.0	10.0	10.7	135	135	135	40	0.92	0.92	0.96
Hybrid 60℃	Suitable for cleaning common sticky, charred, dried food residues containing starch or protein.	All	13.3	13.3	14.2	105	105	105	60	0.98	0.98	1.04
Prewash 45℃	Suitable for removing residues from dirty dishes waiting in the machine for several days, so as to prevent odor accumulation.	—	3.5	3.5	3.7	20	20	20	45	0.25	0.25	0.28
Speed 55℃	Suitable for cleaning the slightly sticky fresh food residues.	Slight	6.8	6.8	7.2	60	60	60	55	0.63	0.63	0.67
Super 60℃	Suitable for cleaning the slightly sticky fresh food residues at the fastest speed.	Slight	6.8	6.8	7.2	29	29	29	60	0.62	0.62	0.66
Hygiene 70℃	Special program for cleaning some dry and solid common food residues and wear-resistant articles to be cleaned.	Slight	10.0	10.0	10.7	90	90	90	70	1.03	1.03	1.07

*The actual water consumption and energy consumption may vary with the dirt level and water hardness.

**The actual running time and program time displayed may vary with the options selected for the program, dirt level, water temperature and water hardness. Therefore, the display time and the actual running time may be different.

***Select the ECO programme for energy-saving dishwashing. This programme is the most efficient in terms of its combined energy and water consumption for cleaning dishes with a normal level of soiling.

Loading into the Dishwasher

Please always follow the following instructions in order to achieve effective washing effect.

● Remove large food particles, including bones, from dishes before loading.

● Soak the dishes containing burnt food before putting them into the dishwasher.

● Put deep pots or plates upside down.

● Ensure that all items do not touch each other.

● Tableware with excessive width should be placed at an angle so that the water can flow out freely.

● The tableware cannot be placed with the mouth upward.

● Tableware with excessive height cannot be p Tableware with excessive height cannot be placed in the corner of dish rack.

● Ensure that small items will not fall off the rack, so small items such as the lid should be placed in the cutlery basket.

● The interior of small tableware is not easy to be sprayed and cleaned, resulting in poor washing effect. It is not suggested to clean small tableware in the dishwasher.



Items unsuitable for dishwasher

The combination of high water temperature and dishwasher detergent may damage some items. Do not wash the following items in the dishwasher.

● Copper or anodized alumina

● Hand-painted silver leaf or gold leaf pottery

● Wood or bone treated utensils

● Iron or non rust proof utensils

● Plastic items unsuitable for the dishwasher

● Expensive utensils, such as silverware and plates with gold rings

● Fragile items such as crystal glasses

⚠ CAUTION

● Do not put pots or pans with plastic handles into the dishwasher as the handles may deteriorate due to heat and detergent.

● Waterproof or durable lipstick stains on eyeglasses may not be removed during washing.

● Some foods may contain natural dyes, such as carrots, tomatoes and ketchup. If a large amount of these foods come into contact with the pottery in the dishwasher, these dyes will discolor the plastic items in the dishwasher. However, such discoloration will not affect the stability of plastic items. Cleaning silver tableware may also cause discoloration of plastic items.

Loading into the Lower Dish Rack

Schematic diagram

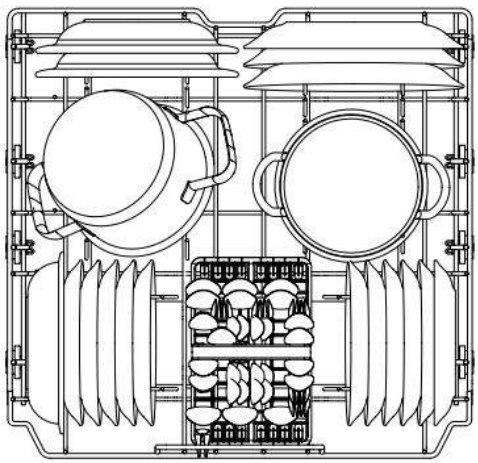

Instructions for loading into the lower dish rack:

● The plate should be upright and face the center of the rack, and the pot, pan and large plate must be inverted.

● Load dishes, plates, soup bowls and the like between the fork teeth.

● Ensure that the pan handle and other large items do not interfere with the rotation of the spray arm.

● Small items such as cups, wine glasses or small plates cannot be placed on the lower rack, but on the upper rack.

● Ensure that large items do not interfere with the rotation of the spray arm and do not prevent the detergent dispenser from opening.

● Very dirty tableware (pots and pans) should be placed on the lower rack for a better washing effect because of strong spraying water power.

Tips:

● For the best performance, the silverware basket is installed in the middle of the bottom rack, as shown in the figure below.

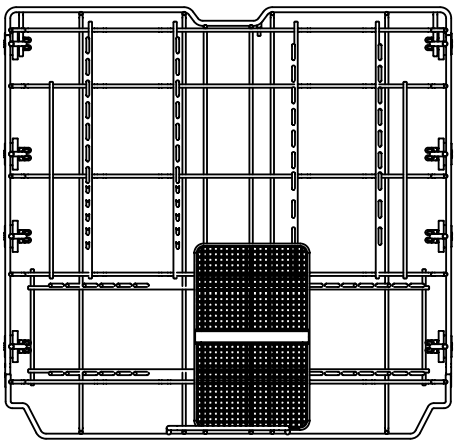

Loading into Cutlery Basket

The cutlery basket is equipped with a separator to avoid scratching and tarnishing the exquisite silverware.

Schematic diagram

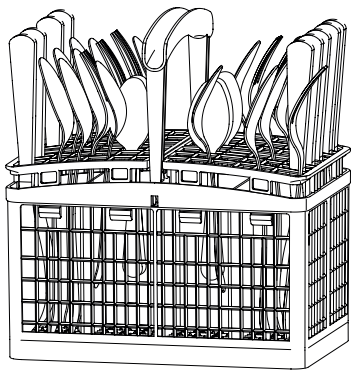

The cover on the top of the cutlery basket can be put away for use.

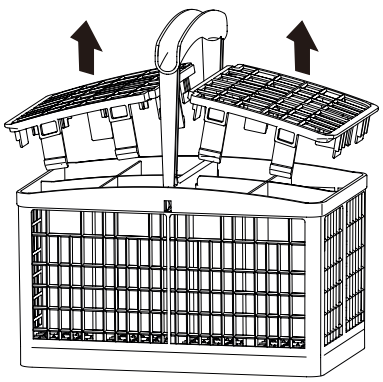

Instructions for loading knife and fork:

● For best cleaning results, please use the top separator in the basket when loading silver.

● Load sharp objects (such as knives) downward.

● When taking tableware from the dishwasher, please start with the cutlery basket to prevent water droplets from falling from the upper rack onto your knife and fork.

⚠ WARNING

● Be careful when loading and taking sharp objects. Load sharp knives with the handle up to reduce the risk of personal injury.

● Prevent sharp objects from scratching the door seal.

Loading into the Upper Dish Rack

Schematic diagram 1 (loading 13 place settings)

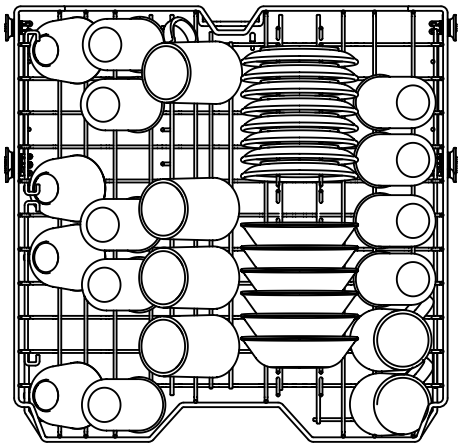

Schematic diagram 2 (loading 14 place settings and above)

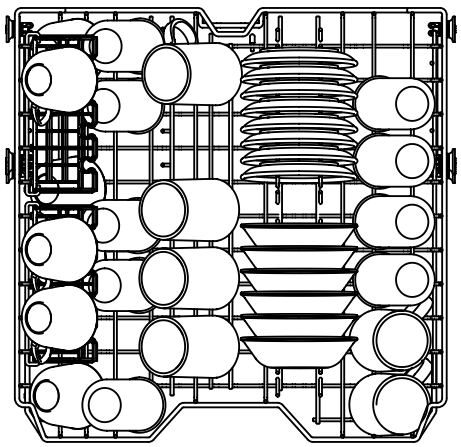

Instructions for loading into the upper dish rack:

● Place the cup and glass in the row between the rack teeth. Placing them on the rack will cause damage and water stains.

● Do not let the goblet touch other items to avoid fragmentation.

● Place the tableware with the open end facing down for easy cleaning and drying.

● Do not stack tableware together.

● Cups, glasses and bowls must be upside down.

●Additional cups or tableware can be placed on the folding cup holder (for some models).

● Ensure that the tableware will not interfere with the rotation of the spray arm above and below the upper rack.

● When loading larger items into the upper rack, such as wine glasses or higher cups, the plate rack, if any, may need to be removed.

Loading into the plate rack (depends on the model)

Some models are equipped with plate racks to support cups.

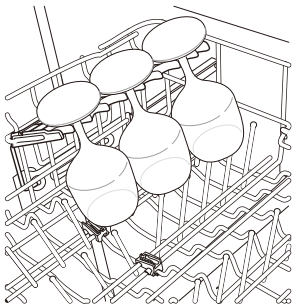

The plate rack can be folded to accommodate high cups.

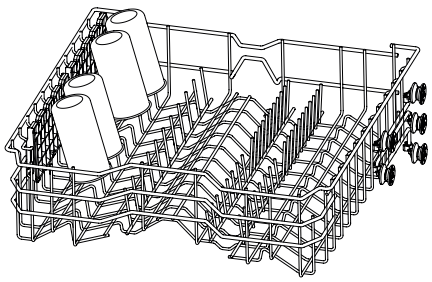

Upper dish rack with adjustable height

The height adjustment mechanism of the upper dish rack is specially designed for you. By adjusting the height, you can create a large space in the lower or upper part of the machine according to your needs, or lower the height when your rack is empty or loaded.

Lower the dish rack:

Pull the upper dish rack out of the guide rail, and then clip the guide rail between the second and third rows of rollers of the dish rack.

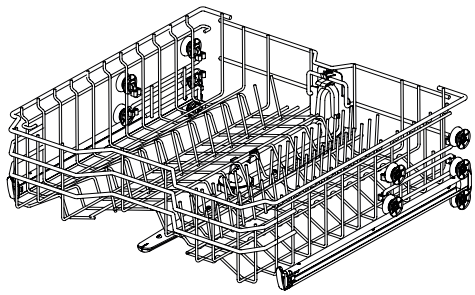

Lift the dish rack:

Pull the upper dish rack out of the guide rail, and then clip the guide rail between the first and second rows of rollers of the dish rack.

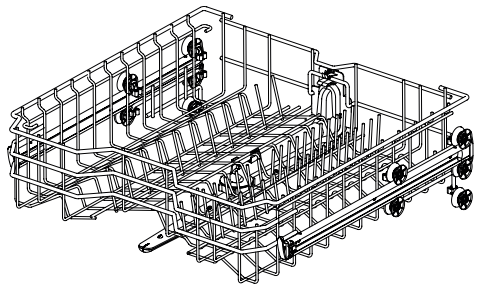

⚠ WARNING

● Please ensure that there is no tableware on the dish rack before adjustment. Otherwise, the tableware may be damaged or you may be injured.

Tips:

● Please ensure that both sides of the upper rack are at the same height before pushing the rack into the dishwasher. If the height of both sides is different, the dishwasher door will not close and the middle spray arm cannot be connected to the water inlet.

● After adjusting the height, please check whether the spray arm can rotate freely.

● Please check whether the spray arm does not

interfere with the items on the lower dish rack.

Loading into Cutlery Rack (depends on the model)

The cutlery rack is best suited for flatware and most cooking or serving utensils. The separators on the cutlery racks help keep flatware separated to avoid damage and improve cleaning.

Tips:

- For best cleaning performance, place flatware in the silverware baskets. Heavily soiled utensils or items with baked on foods should be placed in the middle rack or spoon basket for best performance.

Schematic diagram

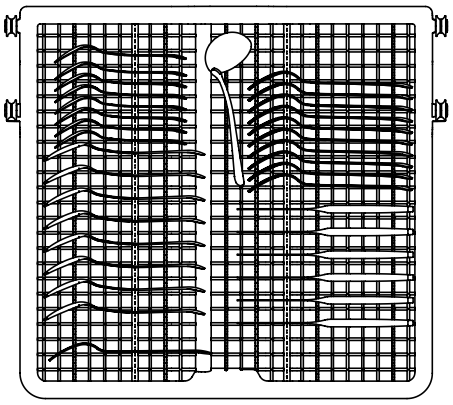

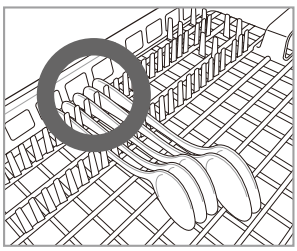

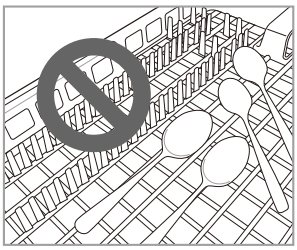

Remove the Cutlery Rack

- The entire cutlery rack can be removed if more space is needed on the upper rack for larger items.
- The entire cutlery rack can be removed if more space is needed on the upper rack for larger items.
- Pull the rack out to the end of the rails. Then, lift the front of the rack so that the rollers clear the stop on the end of the rail. The rack can now be slid forward and removed from the rails.

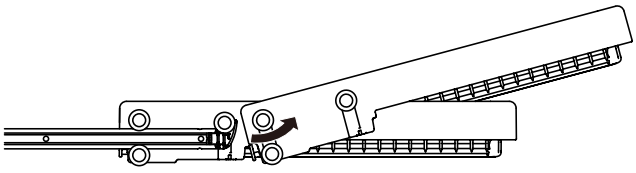

⚠ WARNING

- Be careful when loading and unloading items with sharp edges. Load sharp knives with the blade down to reduce the risk of injury.

Maintenance

In order to maintain performance and prevent failures, it is important to regularly check the outside and inside of the dishwasher (including the filter and spray arm).

⚠ WARNING

- Do not use benzene or thinner when cleaning the outside and inside of the dishwasher to prevent fire or explosion.
- Please wear gloves and/or protective clothing to prevent injury during machine care and maintenance or cleaning.

Tips:

- If the dishwasher is idle for a long time, please run the "Machine Care" program without detergent to refresh the interior. After the program finishes, you may clean the inside and outside of the dishwasher according to the maintenance instructions.
- If you are absent for a long time in warm season, please close the water valve and disconnect the power cord, or turn off the circuit breaker, and clean the filter, inner tank and dispenser to prevent odor.
- If you are absent for a long time in cold season and there is a possibility of freezing temperature, please take anti-freezing measures for the water inlet pipe and the dishwasher itself. These measures must be taken by qualified maintenance personnel.

External Cleaning

In most cases, the external surface of the dishwasher can be cleaned with a soft wet cloth or sponge and then wiped dry with a soft cloth. If the dishwasher is provided with the stainless steel housing, you may use stainless steel cleaner.

⚠ CAUTION

- Any edible oil splashed on the external surface of this product should be wiped out immediately. Do not use cleaners that may contain alcohol, thinner, bleach, benzene, flammable liquids or abrasives to clean the external surface of this product to avoid discoloration or damage.

Internal Cleaning

- Please regularly clean the internal surface of the dishwasher with a soft wet cloth or sponge to remove food and dirt particles.
- To remove white spots and odors inside the dishwasher, please run an empty program without detergent, pour a cup of white vinegar in the safety glass or bowl of the dishwasher and put it on the upper rack. (Vinegar is an acid that may damage electrical appliances if used frequently.)

Filter Cleaning

1. Remove the lower dish rack and fix the bottom spray arm.
2. Rotate the filter cup counterclockwise and take out the filter assembly consisting of the filter cup 1, metal filter screen 2 and micro filter 3.
   After removing the filter assembly, check and remove all foreign matter (if necessary).

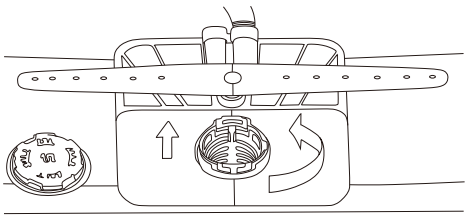

3. Clean each filter with running water and a soft brush. Reassemble the filter assembly before reinstallation.

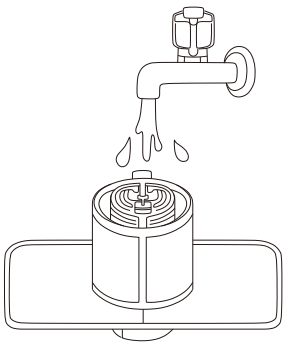

4. Reinstall the filter assembly and fix them clockwise by rotating the filter cup until it clicks into place.

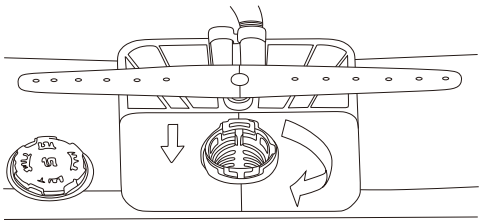

⚠ WARNING

● Beware of sharp edges when cleaning metal filters.

⚠ CAUTION

● Remove food residues from the filter to prevent odorous bacteria and possible drainage problems.

Tips:

● Please clean the filter after each load for the best washing results. If food residues remain in the filter, they may produce peculiar smell.

● Clean the filter with a soft brush at least once a month.

● Clean the filter with non-abrasive materials and warm water.

● Ensure that the filter is assembled properly before starting the program. Rotate firmly until there is a click sound during assembly.

Spray Arm Cleaning

If the spray arm hole is blocked by any food residue, the tableware may not be cleaned well due to improper water spray.

It is suggested that the spray arm be cleaned every two weeks.

Lower spray arm cleaning

1. Ensure that spray holes are not blocked by food particles.
2. Remove the food residue blocking the spray arm hole with a pin or any sharp tool.

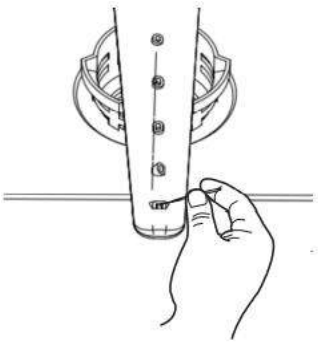

Middle spray arm cleaning

1. Pull the upper dish rack forward and ensure that spray holes are not blocked by food particles.
2. Before cleaning, rotate the nut at the bottom of the spray arm counterclockwise and pull it down to remove the middle spray arm.

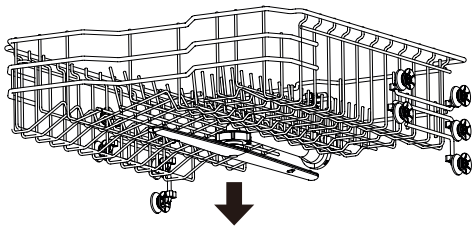

3. Remove food particles by flushing or shaking the spray arm.
4. Remove the food residue blocking the spray arm hole with a pin or any sharp tool.

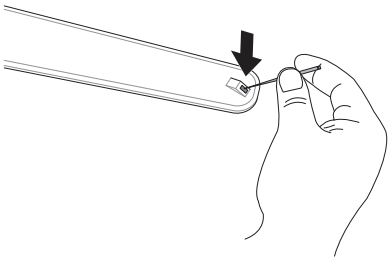

5. Clean the spray arm hole with running water after removing the food residue.

6. Reinstall the middle spray arm in place after cleaning. Turn the nut clockwise to ensure that the nut locks the spray arm to its original position.

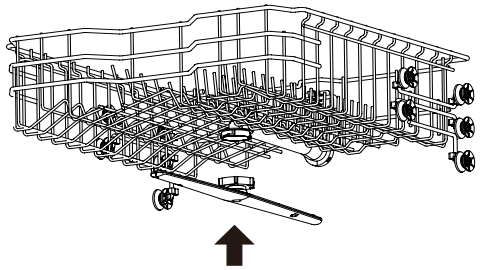

7. After assembly, check whether the spray arm rotates freely.

Troubleshooting

FAQS:Frequently Asked Questions

Q: Does this dishwasher need rinse aid?

A: It is strongly suggested that rinse aid be used to enhance the drying performance of the dishwasher. If not, water may remain on the dishes and machine liner. Rinse aid helps ensure that most of the water is removed from the dishes at the end of rinsing, and the load is ready for the drying cycle.

Q: Why is there a muddy white film on my tableware after washing?

A: It is usually caused by the reaction of minerals in the water with dishwasher detergent. Do not use too much detergent. For the recommended amount of detergent, please refer to ''Add detergent to the dispenser'' section. This machine consumes less water than a traditional dishwasher, so adding rinse aid will help wash off the film.

Q: How do I remove the white film on the machine liner?

A: Put 3 tablespoons (40 g) of citric acid powder in the main detergent compartment. Run the ''Machine Care'' program once without detergent.

Q: Why do I hear the dishwasher whistling?

A: It is important to determine the duration of noise and the time when it occurs (which part of the cycle). You can hear whistle when water is sucked into the dishwasher. This is normal. If the water pressure is too high, the sound will be louder. Therefore, if the noise is too loud, you may need to adjust the water valve to reduce the pressure.

Q: Can this machine perform a "drain only" cycle?

A: To drain the accumulated water, you may press and hold the Start/Pause button for 3s, and the program will reset for drainage. Once the dishwasher is drained, the power supply will turn off.

Q: What is child lock? How is it activated?

A: Child lock is a function that prevents the control from being changed during the program running. It will not prevent the door from being opened or the machine from being turned off. To enable or disable it, you may press and hold both ''Program'' and ''Delay timer'' buttons for 3s.

Q: Should I wash the dishes before loading them into the dishwasher?

A: No. The dishwasher can clean the dishes without pre-washing.

Self-inspection

This machine is equipped with an automatic error monitoring system to detect and diagnose problems in the early stage. If your dishwasher does not work properly or does not work at all, please check it according to the following instructions before seeking service.

Fault	Possible reason and solution
The dishwasher does not work.	**The start button is not pressed.** ● Press the start button.
	The door is not fully closed. ● Ensure the door is fully closed and locked.
	The power supply or power cord is not connected. ● Connect the power supply or power cord correctly.
	Fuse blown or circuit breaker tripped. ● Replace the fuse or reset the circuit breaker.
	The child lock is activated. ● Disable the child lock.
Odor	**The previous program is stopped before finishing and the residual water remains in the dishwasher.** ● Ensure there is no tableware in the dishwasher, turn on the power, select the program cancellation option to remove residual water, and then run "Intensive" program with detergent.
	There is food at the bottom of the dishwasher or in the filter. ● Clean the filter and interior of dishwasher according to the "Maintenance" section of this user manual.
	Unwashed dishes remain in the dishwasher for a long time. ● Put a cup of white vinegar into a glass or bowl safely placed on the upper dish rack. (Vinegar is an acid that may damage electrical appliances if used frequently.)
Water remains on the machine liner after washing	**The drain hose is knotted or blocked.** ● Adjust the hose or remove the blockage.
Food residue remains on the dishes.	**Improper program selected.** ● Select the correct program according to the dirt level and the type of tableware to be cleaned.
	No detergent is used. ● Use the recommended detergent.
	Low water inlet pressure. ●The water pressure should be 0.03 - 1MPa.
	The spray hole on the spray arm is blocked. ● Clean the spray arm.
	Improper loading of tableware. ● Ensure that the tableware does not hinder the rotation of the spray arm or interfere with the dispenser.
	The filter is blocked. ● Clean the filter.

Fault	Possible reason and solution
Turbidity on glassware.	**Too much detergent is mixed with hard water.** ● Use less detergent and rinse aid.
Black or gray marks on the dishes.	**Aluminum products rub the dishes during washing.** ● Readjust the arrangement of dishes.
Yellow or brown film on the inner surface of the dishwasher.	**Coffee or tea stains.** ● Use decontaminant to remove stains.
Spots on the dishes.	**Overload** ● Do not overload your dishwasher.
	Improper placement of tableware. ● Please refer to the "Operation" section.
	Low water pressure. ● The water pressure should be 0.03 - 1.0 MPa.
	Insufficient detergent. ● Add the recommended amount of detergent. Please refer to the "Operation" section.
	The rinse aid dispenser is empty. ● Refill the rinse aid dispenser.
	Hard water is accumulated in the liner. ● Remove all tableware and cutlery basket from the dishwasher. Only dish racks are left in the dishwasher. For the best results, please take 3 tablespoons (40g) of citric acid powder (available from most grocery stores or online shops) and put the power in the main washing compartment. If citric acid powder is unavailable, you may pour about 1 cup (200-300 ml) of white vinegar into a shallow bowl and put this bowl on the upper dish rack, and then run the "Machine Care" program without detergent.
Noise	**A certain level of noise during operation is normal.** ● Open the detergent cover. ● The drainage pump works when draining.
	The dishwasher is not leveled. ● Adjust the foot.
	The spray arm hits the dishes. ● Readjust the arrangement of dishes.
The dishes are not dry.	**Empty the dispenser.** ● Check and refill the dispenser (if it is empty).
The light is off.	**The power supply is not connected.** ● Connect the power supply.
The spray arm does not rotate smoothly.	**The spray hole on the spray arm is blocked by food particles.** ● Clean the spray arm.
The upper dish rack is bent.	**Improper adjustment of dish rack.** ● Please refer to the "Upper dish rack with adjustable height" section.

Fault	Possible reason and solution
The door cannot be closed fully.	**Improper installation of dish rack.** ● Push the door handle to close the door properly until you hear a click sound.
Water leakage at front side.	**The dishwasher is not leveled properly.** ● Check whether the machine is leveled from side to side and from front to back. Please refer to the leveling instructions in the "Installation" section.
	The wrong detergent is used. ● If excessive foaming leads to water leakage, let the foam fade away for 24 hours, and then clean the interior of dishwasher with milk.
d0, d1, d2, d3, d4, d5, d6, d7,or d8 on the display	**Select the rinse aid level setting mode.** ● This is not an error code. This code indicates the current rinse aid level. For more information, please refer to the "Add rinse aid" section.

Error Code

Fault	Possible reason and solution
E 1	**Problems in water inlet.** ● Check whether the water inlet hose is blocked, knotted or frozen. ● Check the water supply.
E2	**Drainage problems.** ● Check whether the drain hose is blocked, knotted or frozen.
	The air gap is blocked. ● Clean the air gap or dispose of it.
	The filter is blocked. ● Clean the filter.
E3	**Abnormal heating alarm.** ● Please unplug and seek after-sales service.
E4	**Water leakage.** ● Turn off the water supply of the dishwasher and seek after-sales service. ● The dishwasher stops running, an alarm sounds and the drain pump works intermittently.
E5	**Temperature sensor failure.** ● Please unplug and seek after-sales service.
E6	**Communication circuit failure.** ● Please unplug and seek after-sales service.
E7	**Excessive water supply failure.** ● Please unplug and seek after-sales service.
E9	**Shunt valve failure.** ● Please unplug and seek after-sales service.
E11	**Low power alarm.** ● Please unplug and seek after-sales service.
E12	**High power alarm.** ● Please unplug and seek after-sales service.

YOSHIRO

USER MANUAL
ИНСТРУКЦИЯ ПО ЭКСПЛУАТАЦИИ

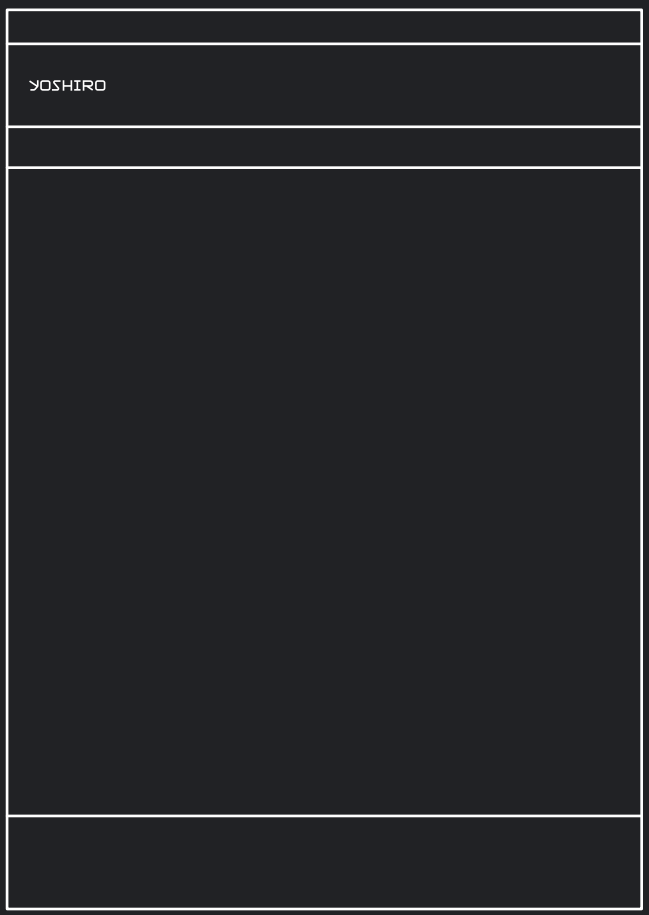

Cihazı istifadə etməzdən öncə bu təlimat kitabçası ilə tanış olun və gələcək istifadə üçün saxlayın.

Before using the device, read the user manual and keep it for future reference.

Перед использованием устройства прочтите эту инструкцию по эксплуатации и сохраните его для дальнейшего использования.

www.yoshiroelectronics.com

Уважаемый покупатель!

Во избежание недоразумений, убедительно просим Вас внимательно изучить данное Руководство по эксплуатации до того, как начнете эксплуатировать изделие.
Позаботьтесь о сохранности настоящего Руководства в течение всего периода эксплуатации и передайте его вместе с прибором, если он перейдет к другому владельцу.
Изготовитель не несет ответственности за какие-либо повреждения или неисправности, вызванные ошибками при установке изделия или несоблюдением правил по установке и эксплуатации, перечисленных в данном Руководстве.

Оглавление

Инструкция по технике безопасности 3
Обзор изделия 5
Установка 8
Подключение к водопроводу и подключение к сети питания 14
Эксплуатация 16
Перед использованием 18
Панель управления 24
Таблица программ 26
Поиск и устранение неисправностей 36

Инструкции по технике безопасности

⚠ ВНИМАНИЕ!

- Не садитесь и не стойте на дверце или корзине для посуды посудомоечной машины.
- Не прикасайтесь к нагревательному элементу во время работы или сразу после использования посудомоечной машины.
- Не используйте посудомоечную машину, если все панели корпуса не установлены надлежащим образом. Очень осторожно открывайте дверцу, если посудомоечная машина работает. Существует риск разбрызгивания воды.
- Не ставьте никакие тяжелые предметы и не стойте на дверце, когда она открыта. Устройство может опрокинуться вперед.
- При загрузке предметов для мытья:
  - Расположите острые предметы так, чтобы они не смогли повредить уплотнение дверцы;
  - Загружайте острые ножи рукоятками вверх, чтобы снизить риск травм из-за порезов;
  - Предупреждение: Ножи и другую утварь с остриями необходимо загрузить в корзину остриями вниз или положить в горизонтальном положении.
- При использовании посудомоечной машины не допускайте контакта пластиковых предметов с нагревательным элементом.
- Проверьте, чтобы емкость для моющего средства была пустой по завершении цикла мытья.
- Не мойте пластиковые предметы, если они не помечены знаком «безопасно для посудомоечной машины» или его аналогом. Если у Вас пластиковые предметы без такой пометки сверьтесь с рекомендациями производителя данных предметов.
- Используйте только моющие и ополаскивающие добавки, предназначенные для автоматической посудомоечной машины. Никогда не используйте мыло, стиральный порошок и прочие неспециальные моющие средства в посудомоечной машине.
- Держите детей вдали от моющих и ополаскивающих средств, держите детей вдали от открытой дверцы посудомоечной машины, внутри может оставаться немного моющего средства.
- Следует присматривать за маленькими детьми, чтобы они не играли с устройством.
- Данный продукт не предназначен для использования лицами (включая детей), которые имеют ограниченные физические, сенсорные или умственные способности, или лицами без опыта или знаний, если только они не получили инструкции по использованию устройства и за ними не присматривает лицо, ответственное за их безопасность.
- Моющие средства для посудомоечной машины – это сильная щелочь. Они могут быть чрезвычайно опасными при проглатывании. Избегайте контакта с кожей и глазами и держите детей вдали от посудомоечной машины, когда дверца открыта.
- Дверцу не следует оставлять в открытом положении, т.к. это может представлять опасность спотыкания.
- Если шнур питания поврежден, его должен заменить производитель, его агент по обслуживанию или лицо с соответствующей квалификацией, чтобы избежать опасности.
- Утилизируйте упаковочные материалы надлежащим образом.
- Во время установки шнур питания не должен быть чрезмерно или опасно согнут или сплющен.

- Устройство должно подключаться к водопроводу с использованием новых комплектов шлангов, старые комплекты шлангов от других устройств не должны использоваться повторно.
- Убедитесь, что ковер не закрывает вентиляционные отверстия в нижней части устройства.
- Используйте посудомоечную машину только по назначению.
- Посудомоечная машина предназначена только для использования в помещении.
- Посудомоечная машина не предназначена для коммерческого использования. Она предназначена для использования дома в быту, а также в аналогичной рабочей и жилой среде.

Техническое обслуживание

• Не ремонтируйте и не заменяйте какие-либо детали машины. Если иное не указано в данном руководстве по эксплуатации, все работы по ремонту и техническому обслуживанию должны выполняться квалифицированным обслуживающим персоналом. Можно использовать только разрешенные заводские детали.

• Не разбирайте и не ремонтируйте машину самостоятельно.

• Удалите пыль или посторонние предметы со шнура питания.

• Перед очисткой машины отключите питание из розетки.

• Снимите дверцу, прежде чем машина будет выведена из эксплуатации или утилизирована, чтобы дети или мелкие животные не оказались запертыми внутри.

• Не выдергивайте штепсель из розетки, дергая за шнур питания. Держите штепсель и извлекайте его непосредственно из розетки.

• Аккуратно вставляйте штепсель в розетку после того как вода и пыль полностью удалены.

• Не распыляйте воду внутри или снаружи машины во время ее очистки.

Все упаковочные материалы (например, полиэтиленовые пакеты и пенопласт) следует утилизировать в недоступном для детей месте. Упаковочные материалы могут вызвать удушье.

Обзор изделия

Примечание: Здесь и далее изображения приведены для справочных целей. Фактический внешний вид вашей посудомоечной машины может отличаться.

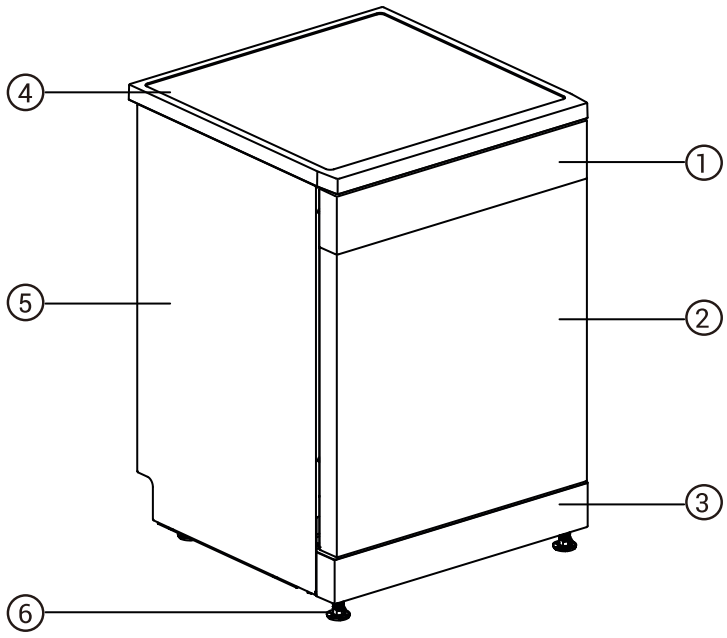

1. Панель управления
2. Дверь
3. Декоративная панель
4. Верхняя крышка
5. Боковая стенка
6. Ножки

Полезная информация:

• Каждая посудомоечная машина перед отправкой с завода подвергается тщательному контролю качества для обеспечения надежности.
• В вашей новой посудомоечной машине вы можете обнаружить капли воды или водяные пятна, образовавшиеся в результате контроля качества на заводе изготовителя, это не является дефектом.

Внутренние детали

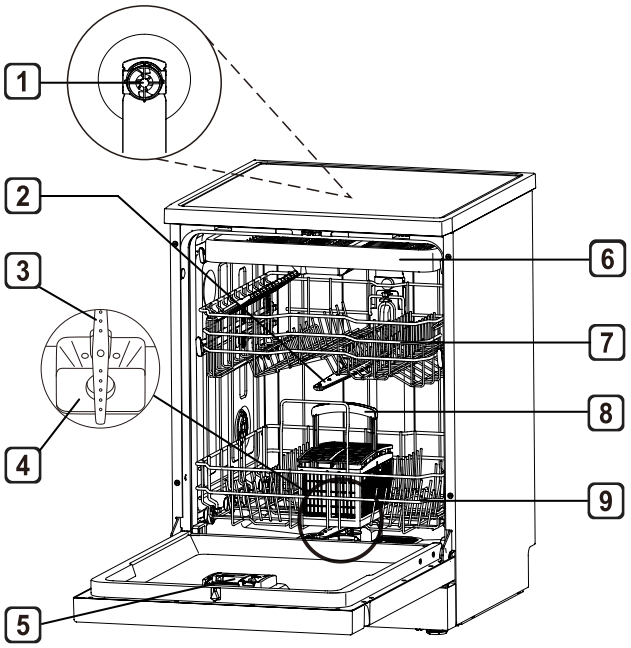

1. Верхняя крыльчатка (опционально, для некоторых моделей)
2. Средний распылитель
3. Нижний распылитель
4. Фильтр в сборе
5. Дозатор для моющего средства и ополаскивателя
6. Полка для столовых приборов (опционально, для некоторых моделей)
7. Верхняя полка для посуды
8. Корзина для столовых приборов (опционально, для некоторых моделей)
9. Нижняя полка для посуды

Полезная информация:

• Поместите корзину для столовых приборов на нижнюю полку для посуды.

Для наилучшей производительности, устанавливайте прилагаемые комплектующие посередине, как показано на рисунке внутренних деталей.

• Перед установкой удалите все упаковочные материалы снаружи и внутри посудомоечной машины.

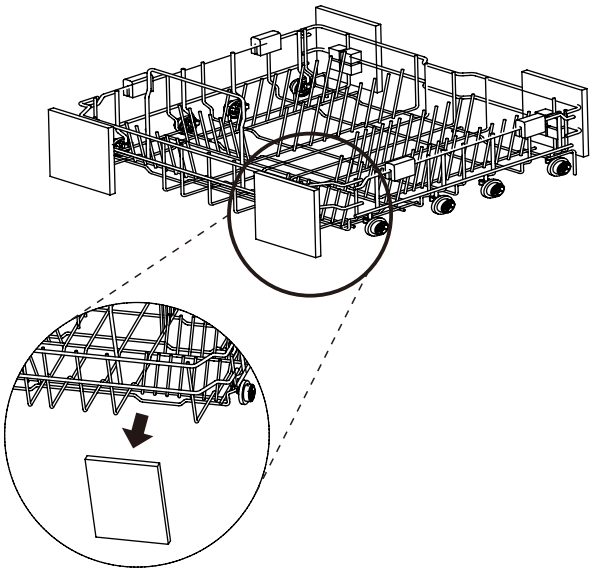

Комплектующие в комплекте



Руководство по эксплуатации

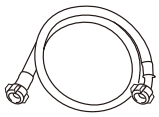

Впускная трубка для воды

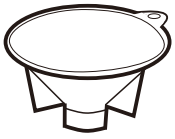

Воронка для соли



Руководство по техобслуживанию

Размеры изделия

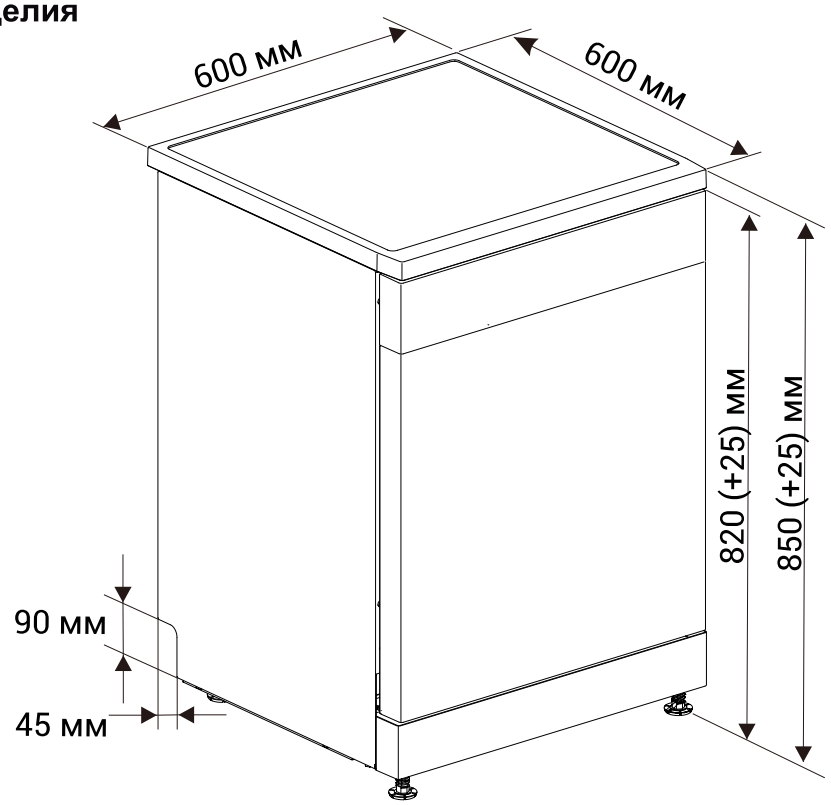

Спецификации изделия

Внешний вид и спецификации, представленные в данном руководстве, могут отличаться в связи с постоянным усовершенствованием продукции.

Модель	YDW-S60B3Y60 YDW-S60B3Y61
Стандартные комплекты посуды	15 комплектов посуды
Класс энергопотребления	A+++
Годовое энергопотребление	241кВт*ч/год
Энергопотребление в режиме ожидания	0,49 Вт
Энергопотребление в выключенном состоянии	0,49 Вт
Годовое потребление воды	2800л
Класс сушки	A
Уровень шума	49 Дб
Установка	Отдельностоящая
Цвет	Белый
Габариты без упаковки, мм (Ш×Г×В)	600x600x850
Номинальная максимальная входная мощность	1920 Вт
Давление воды	0,03-1,0 МПа
Диапозон номинальных напряжений	220-240 В
Номинальная частота	50 Гц
Вес брутто / нетто	43 кг / 47 кг

Установка

Выбор подходящего положения

Вариант 1: Отдельностоящая машина

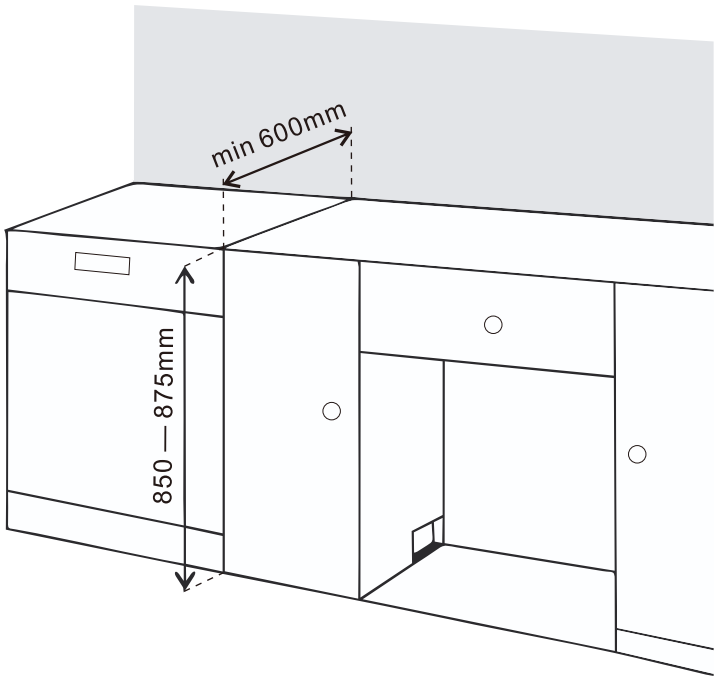

- Установите посудомоечную машину на плоскую устойчивую поверхность.
- При установке машины в углу между ней и стеной должно быть не менее 50 мм, чтобы можно было открывать и закрывать дверь. При этом положение машины закрепляется деревянными балками.

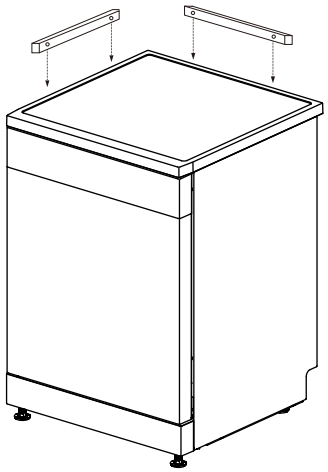

⚠ ОСТОРОЖНО
• Машина устанавливается на твердую и плоскую поверхность. • Не допускается установка на поверхность над полом.

Вариант 2: Частично встроенная машина

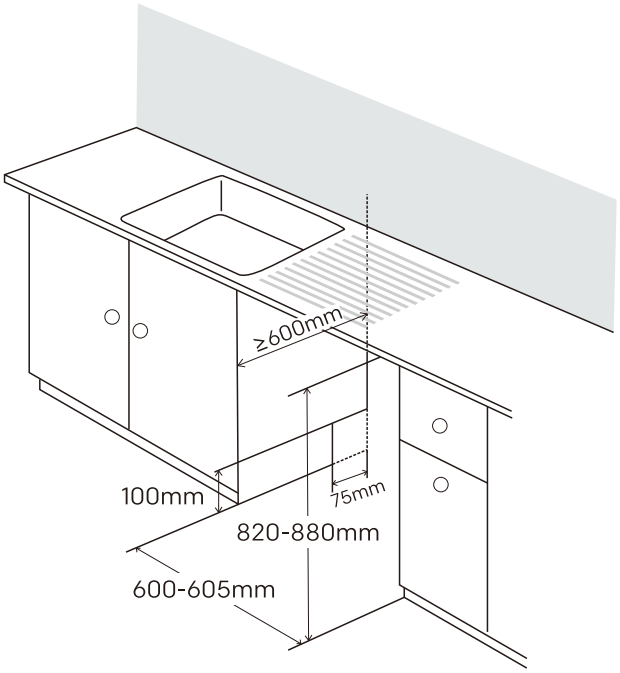

- Установите посудомоечную машину на плоскую устойчивую поверхность.
- Отметьте с обеих сторон расположение шлангов и кабелей (около 100 мм x 75 мм).
- Для подключения впускного водяного трубопровода и сливного трубопровода отметка должна быть как можно ближе к раковине.
- Для беспрепятственного отвода воды устанавливать посудомоечную машину следует не дальше, чем за 1 м от водосборника.
- Прежде чем встраивать машину в отведенную нишу, необходимо выровнять ее по высоте с кухонным столом.

ОСТОРОЖНО
• Чтобы деревянный корпус не набух под действием влаги, его необходимо защитить водоотталкивающим герметиком или краской. • При установке машины в нишу или на открытое место сливной шланг сзади машины и шланг внутри ниши должны свободно и прямо свисать. • Установите машину на плоскую поверхность. Между полом и опорой не должно быть никаких предметов.

Рекомендации:

- Для перемещения или поднятия машины откройте дверь и ухватите выступ сверху несущей рамы и защитную рейку на нем.

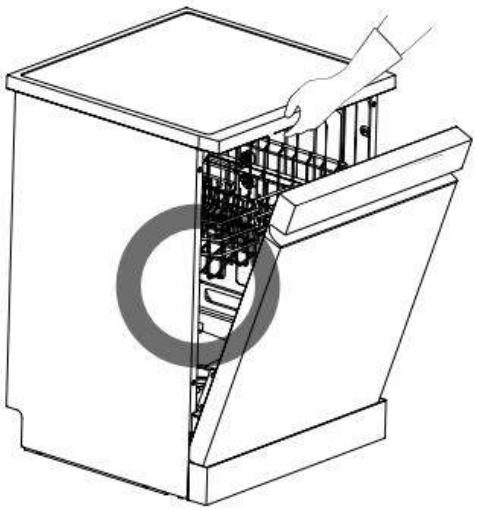

⚠ ОСТОРОЖНО

- Для передвижения или поднятия машины нельзя держаться за ручку, иначе можно сломать дверь и петли.

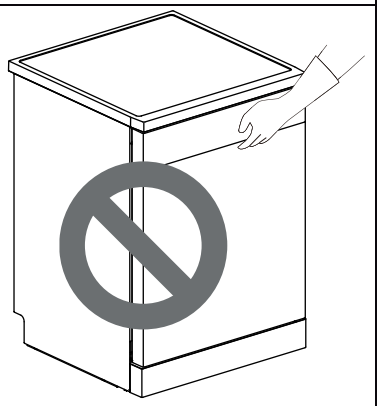

⚠ ОСТОРОЖНО

- Нельзя подпирать дверь машины коленом.

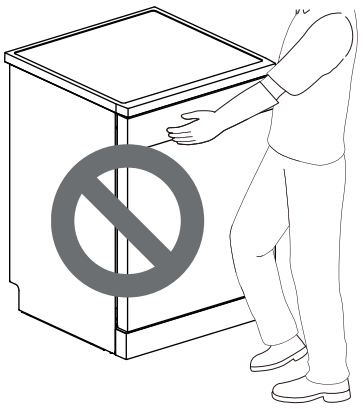

Снятие крышки

Если высота ниши менее 850 мм, следуйте указаниям, данным ниже:

1. При помощи инструментов зажмите два установочных штифта на верхней крышке.

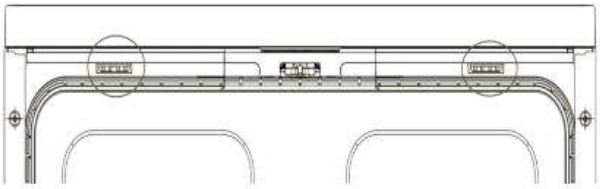

2. Снимите крышку и уберите ее.

Выравнивание положения посудомоечной машины

Во избежание утечек и для лучшего качества работы положение машины необходимо выровнять.

По окончании установки убедитесь, что машина стоит ровно.

Если машина изменит свое положение под действием силы, давящей на одну сторону или угол крышки, необходимо заново отрегулировать положение опоры.

⚠ ВНИМАНИЕ
• Без должного выравнивания возможны утечки воды, помехи при закрывании двери или шум. • Если ниша уже, чем рекомендуется, положение и ориентацию машины необходимо точно выровнять; в противном случае наблюдаются утечки воды спереди, помехи при закрывании дверцы и непригодность к эксплуатации. • Признаки трения или заклинивания при открытии дверцы указывают на то, что положение машины не выровнено.

Подгонка опоры

Подгоняя опору, необходимо добиться совершенно плоского уровня посудомоечной машины.

- При повороте ножки по часовой стрелке она поднимает машину, а при повороте против часовой стрелки – опускает ее. Так происходит при регулировке высоты ножек спереди относительно ножек сзади, при регулировке ножек по бокам и по диагонали.

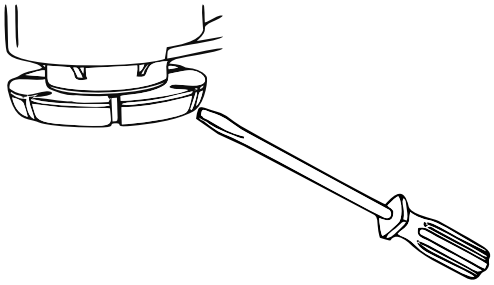

Ситуация №1: дверь перекошена вправо

1. Открутить (против часовой стрелки) заднюю левую ножку и подогнать ее высоту.
2. Проверить, как открывается дверь; при необходимости повторить, пока дверь не будет нормально открываться и закрываться.

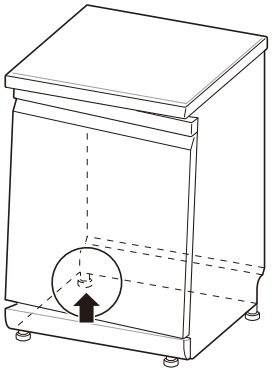

Ситуация №2: дверь перекошена влево

1. Открутить (против часовой стрелки) заднюю правую ножку и подогнать ее высоту.
2. Проверить, как открывается дверь; при необходимости повторить, пока дверь не будет нормально открываться и закрываться.

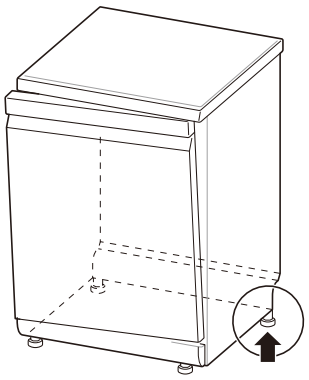

Подключение сливного шланга

Если конец сливного шланга не подходит к водоотводной трубе на кухне, необходимо использовать устойчивый к воздействию высокой температуры и моющих средств удлинитель для слива (не поставляется). Такие удлинители можно найти у местных поставщиков трубопроводных систем.

Подключение канализационного коллектора

Необходимо на первом этапе установки проверить канализационный коллектор. Если канализационный коллектор под раковиной не сливает воду правильно, может появиться сообщение об ошибке E2.

⚠ ОСТОРОЖНО
• Аккуратно протяните сливной шланг через отверстие в стенке кухонного стола. Шланг может порваться, касаясь острых краев отверстия. Сгладьте острые края при помощи напильника, чтобы защитить сливной или впускной шланг.

Для предупреждения сифонного эффекта можно сделать следующее.

Способ 1

При подключении сливного шланга к канализационному коллектору его необходимо изогнуть дугой вверх и закрепить у нижней поверхности кухонного стола.

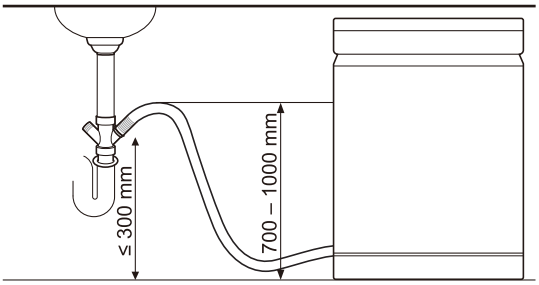

Способ 2

При подключении сливного шланга к отдельному стояку (1) подводящая труба (2) должна быть герметична. В противном случае возможно распространение неприятного запаха.

- **Диаметр стояка – не менее 40 мм.**

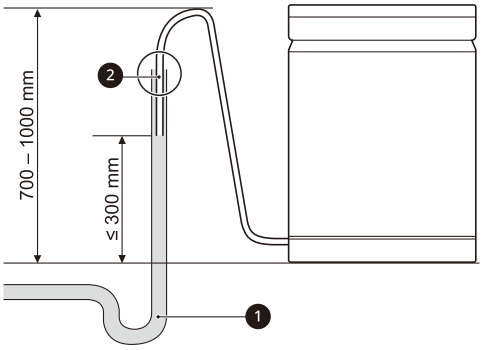

Подключение к водопроводу и подключение к сети питания

Подключение водовпускной трубы к смесителю

Отверстие на входе необходимо уплотнить прокладкой. Воспользуйтесь поставляемой новой водовпускной трубой. Чтобы гарантировать качество, перед отправкой с завода все посудомоечные машины проходят испытания водонапорной струей. Поэтому в посудомоечной машине может быть вода, что не является поломкой.

Впускное соединение

1. Давление подачи воды должно быть в пределах от 30 кПа до 1000 кПа.
2. Не допускайте износ резьбы при соединении водовпускной трубы с краном.
3. Если давление подачи воды превышает 1000 кПа, установите устройство для понижения давления.
4. Включите кран и проверьте подводящую трубу на герметичность.
5. Регулярно осматривайте трубы и при необходимости меняйте их.
6. Следите за тем, чтобы трубы не были повреждены или переплетены.

Соединение между водовпускной трубой и смесителем

1. Проверьте резиновую прокладку с обоих концов шланга. Для предотвращения утечек вставьте резиновую прокладку внутрь резьбового соединения на каждом шланге.

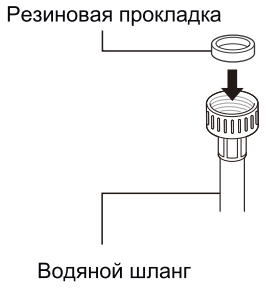

2. Вручную подключите шланг подачи воды к смесителю, а затем при помощи плоскогубцев затяните его на 2/3 оборота.

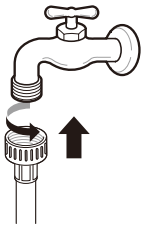

3. После подключения водовпускного шланга к смесителю, повернув вентиль, подайте воду, чтобы смыть сор (грязь, песок или деревянную стружку) в водопроводе. Слейте воду в ведро и проверьте ее температуру.

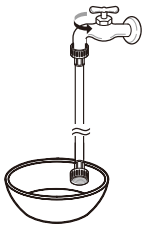

4. Вручную плотно подсоедините шланг к водовпускному клапану, а затем при помощи плоскогубцев затяните его на 2/3 оборота.

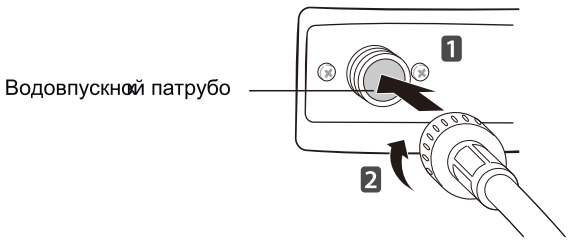

5. Поверните вентиль на смесителе, чтобы проверить, нет ли утечки. Если есть утечка, повторите действия с 1 по 4.

Подключение к источнику питания

- Машину подключают к разъему заземления, соответствующему указанным здесь требованиям к электрической проводке, и ставят защиту в виде автоматического выключателя или предохранителя с задержкой срабатывания на 15 А и более.
- Электромонтаж включает двухпроводную систему с заземлением.
- Силовой шнур нельзя оставлять сзади машины; розетка должна находиться на расстоянии в 1,2 м по одной из сторон.

⚠ ВНИМАНИЕ

- Для обеспечения безопасности перед установкой снимите предохранитель, отключите автоматический выключатель или вытащите штепсель из розетки.
- Не используйте удлинители или сдвоенный переходник.
- Штепсель подключается только к отвечающей требованиям розетке. Разъем должен быть правильно смонтирован и заземлен в соответствии со всеми местными стандартами и нормами.
- Машина обслуживается только квалифицированными специалистами. Ремонт в отсутствие подходящего опыта может привести к травмам или серьезной поломке техники.
- Во избежание электрической перегрузки подключите машину к цепи питания с известной номинальной мощностью, защитой и подходящего размера.

Окончательная установка и проверка

Проверьте, правильно ли установлена посудомоечная машина.

1. Включите подачу питания.
2. Включите подачу воды.
3. Проверьте чтобы дверца машины свободно открывалась и закрывалась.

• При необходимости заново выровняйте машину.

• Даже в случае, когда дверь невозможно закрыть, обязательно, чтобы подставка для посуды располагалась ровно.

На рис. подставка для посуды стоит криво.

• Все уплотнительные материалы должны быть сняты

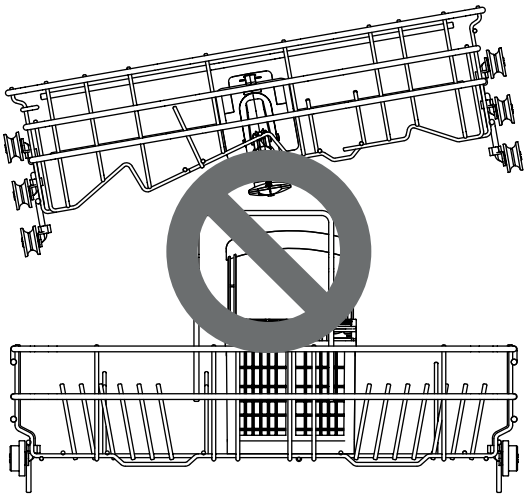

4. Включите машину и задайте программу «Интенсивная мойка» для проверки правильной работы.
5. Проверьте, нет ли течи в сливной и впускной трубах.

Эксплуатация

Общие сведения

Инструкция

- Ознакомьтесь с важными указаниями по технике безопасности.
- Для оптимального эффекта следуйте указаниям при загрузке посуды для очистки в машину.
- При загрузке посуды для очистки в машину удаляйте нерастворимые объекты, такие как кости, зубочистки и кусочки бумаги.

Загрузка

- Загружайте только предметы, подходящие для посудомоечной машины.
- Перед загрузкой посуды в посудомоечную машину удалите с посуды твердые пережаренные остатки.
- Помещайте посуду с большим углублением под углом, чтобы уменьшить потерю воды и ускорить процесс сушки.

Рекомендации:

- Не загружайте в посудомоечную машину неустойчивые к тепловому воздействию или металлизированные предметы.

Быстрый старт

1. Загрузите посуду в посудомоечную машину

Соскребите с посуды лишнюю пищу, кости и любые другие твердые и нерастворимые остатки. Выдвиньте каждую решетку для посуды и загрузите посуду в соответствии с указаниями, приведенными в данном руководстве.

2. Проверьте наличие моющего средства

Добавьте рекомендуемое количество моющего средства в дозатор и закройте крышку в соответствии с указаниями, приведенными в данном руководстве. Если необходима предварительная очистка, канавка в верхней части крышки также должна быть заполнена моющим средством.

3. Закройте дверцу машины

4. Включите посудомоечную машину

Нажмите кнопку «Вкл./Выкл.» (On/Off), чтобы включить панель дисплея.

5. Проверьте ополаскиватель

Если уровень ополаскивателя в посудомоечной машине низкий, значок ополаскивателя будет мигать. Добавьте ополаскиватель, чтобы улучшить эффективность сушки.

6. Выберите программу и опции

Выберите наиболее подходящую программу и опции.

Информацию о программах см. в этом руководстве. На дисплее отобразится расчетное время программы и выбранная опция.

7. Включите посудомоечную машину

- Сначала закройте дверцу машины, а затем нажмите кнопку запуска, чтобы включить посудомоечную машину. Если дверцу открыть во время выполнения программы, посудомоечная машина остановится. В таком случае вы можете закрыть дверь, чтобы восстановить работу программы.

8. Программа выполнена

По завершению программы прозвучит тональный сигнал, и машина автоматически выключится через несколько минут.

 ОСТОРОЖНО
• Не открывайте дверцу во время работы машины или сразу по завершении программы мойки, так как накопившийся пар может вызвать ожоги.

Рекомендации:

- Лучше брать посуду сначала с нижней полки, а затем с верхней полки. Такая последовательность может предотвратить попадание воды с верхней корзины на посуду на нижней корзине.

Перед использованием

Система умягчения воды

Машина оснащена системой умягчения воды, которая может снизить жесткость подключенной воды. Эта система в определенной степени смягчает подаваемую воду, обеспечивая качественную очистку посуды.

Рекомендации:

- Если система умягчения воды не требуется, машину можно использовать без соли для мытья посуды, но необходимо установить уровень жесткости на H0, чтобы соответствующий значок не горел постоянно.
- Для достижения удовлетворительного результата машине необходима мягкая вода, иначе на посуде и внутри посудомоечной машины останутся разводы от воды.
- Если жесткость водопроводной воды превышает определенный уровень, ее необходимо умягчить, т.е. удалить известковое вещество, добавив соль для мытья посуды в умягчитель воды внутри посудомоечной машины. Необходимое количество соли определяется в зависимости от жесткости водопроводной воды.

Проверка жесткости воды

1. Проверьте жесткость местной воды. Компания водоснабжения может в этом помочь.
2. Настройте степень умягчения воды в посудомоечной машине в соответствии с уровнем жесткости воды.

Настройка системы умягчения воды

Отрегулируйте настройки в соответствии с уровнем жесткости воды, используемой в водопроводе. Умягчитель воды имеет 9 уровней регулировки, а посудомоечная машина при выпуске с завода настроена на уровень жесткости воды H5.

1) Убедитесь, что посудомоечная машина выключена, и зажмите кнопки «Интенсивная мойка» /Intensive/ и «Самоочистка» /Self-cleaning/ в течение 3 секунд, чтобы установить программу.

2) Нажмите кнопку «Интенсивная мойка» /Intensive/. Отображается текущая настройка.

3) Нажмите кнопку «Самоочистка» /Self-cleaning/ и установите предполагаемое значение. Диапазон установленных значений: H0-H8.

4) После установки необходимых настроек умягчения воды нажмите кнопку «Вкл./Выкл.» (On/Off), чтобы выключить и сохранить настройки.

Добавление соли

⚠ ОСТОРОЖНО
Перед запуском программы мойки необходимо заполнить соляной лоток посудомоечной машины. В случае недостаточного количества соли на дисплее загорится значок соли, если уровень жесткости не установлен на H0. • После добавления соли для мытья посуды необходимо немедленно запустить программу мойки, чтобы удалить соль и соленую воду вокруг внутреннего цилиндра и предотвратить коррозию.

1. Выньте нижнюю подставку для посуды и добавьте умягчающую соль.

2. Откройте лоток для умягчающего средства, повернув крышку на нем против часовой стрелки.

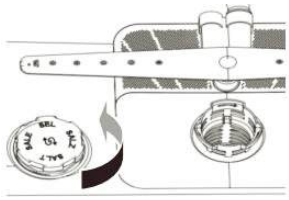

3. Если вы собираетесь использовать систему умягчения жесткой воды перед первым использованием этой машины, необходимо использовать воронку для соли, чтобы добавить не более 650 г соли в соляной лоток.



4. Добавлять воду в соляной лоток машины необходимо только перед первым использованием.

5. Снова плотно закрутите крышку.

6. Запустите программу ополаскивания без посуды.

⚠ ОСТОРОЖНО

- Во избежание поломки не наливайте моющее средство в устройство для умягчения воды.
- Удалите частицы соли вокруг крышки умягчителя воды. В противном случае солевой раствор может повредить посудомоечную машину и посуду.
- Выровняйте крышку по горизонтали и поверните ее по часовой стрелке, чтобы достичь оптимального уплотнения. Плохо закрытый солевой лоток может привести к утечке солевого раствора из умягчителя, возврату его во внутренний бак и ржавчине.
- После добавления соли для мытья посуды программа мойки должна работать без посуды. В противном случае брызги с солью могут вызвать ржавчину или повредить посудомоечную машину.

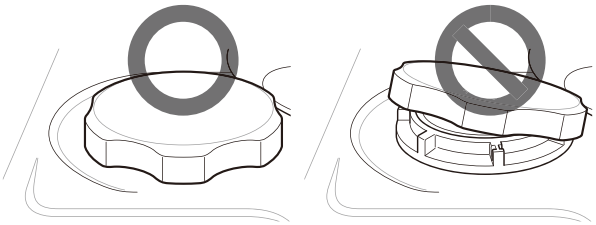

⚠ ОСТОРОЖНО

- Соль для мытья посуды можно приобрести у поставщиков солей.

Добавление моющего средства в дозатор

- Требуемое количество моющего средства зависит от размера посуды и степени ее загрязнения.
- Перед запуском любой программы добавьте моющее средство в соответствующий лоток.

1. Чтобы открыть дозатор, нажмите кнопку на его крышке.

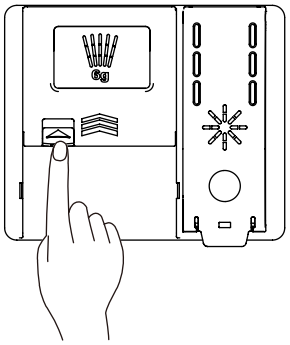

2. Добавляйте средство для мытья посуды в основной моечный лоток, пока уровень жидкости не окажется между отметками 15 и 25.

• В случае с жесткой водой или сильнозагрязненной посудой наполнить до метки выше 25.

• В случае с мягкой водой или слабозагрязненной посудой наполнить до метки ниже 15.

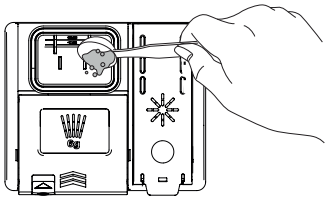

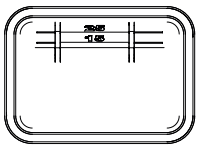

3. Нажатием закройте крышку на лотке с моющим средством и защелкните замок.

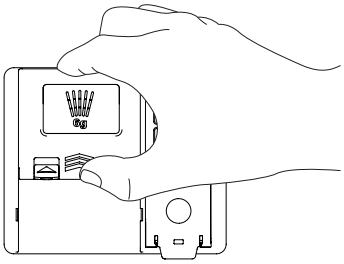

4. Если необходима предварительная очистка, наполните соответствующий утопленный отсек на крышке лотка с моющим средством.

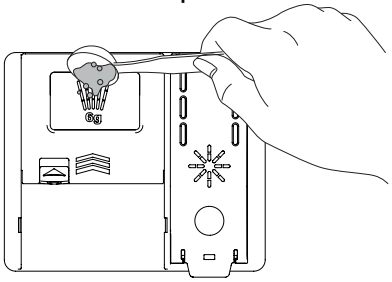

ВНИМАНИЕ
• Моющие и ополаскивающие средства для посудомоечной машины содержат те же химические вещества, что и другие бытовые моющие товары. Поэтому их необходимо хранить в недоступном для детей месте.

ОСТОРОЖНО
• Допускается использование только специальных моющих средств. Неподходящее моющее средство может образовать пену, которая наполнит машину во время работы. Излишнее количество пены может снизить эффективность мойки и вызвать течи. • Во избежание поломки дозатора не тяните за него, пытаясь закрыть дверь машины.

Рекомендации:

- Вы можете проверить, полностью ли смывается моющее средство после завершения программы мойки.
- Некоторые таблетки моющего средства для посудомоечных машин могут застрять в дозаторе из-за большого размера. Перед запуском программы можно положить таблетки на дно моечного отсека рядом с фильтром.
- Слишком большое количество моющего средства оставляет пленку на посуде и в посудомоечной машине, что приводит к худшему результату мойки.
- Если используется жидкий ополаскиватель, воду можно слить из посуды после окончательного ополаскивания, чтобы улучшить эффективность сушки.
- Не используйте моющие таблетки для сокращения цикла стирки. Таблетки могут растворяться не полностью, что приводит к остаткам моющего средства на посуде и снижению эффективности очистки.
- Ополаскиватель может помочь удалить пятна, остатки и белые пленки, вызванные жесткой водой. Но он не удаляет лишние остатки моющего средства.

Добавление ополаскивателя в дозатор

Когда требуется больше ополаскивателя, на дисплее появляется индикатор ополаскивателя.

Рекомендуется использовать ополаскиватель для удаления пятен от воды с посуды и повышения эффективности сушки.

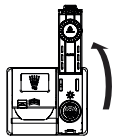

1. Поднимите створчатую крышку и откройте лоток для ополаскивателя.

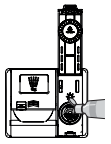

2. Добавьте жидкий ополаскиватель до максимального уровня. Заполнив отсек, дайте ополаскивателю отстояться в дозаторе; в противном случае пузырьки могут привести к ухудшению качества сушки. Не переполняйте дозатор.

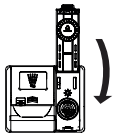

3. Закройте крышку, чтобы запереть дозатор. В цикле окончательного ополаскивания средство будет автоматически дозироваться.

Рекомендации:

- Для посудомоечной машины используйте только жидкий ополаскиватель.
- Не переполняйте дозатор ополаскивателя.
- Вытрите пролитый ополаскиватель вокруг дозатора.

Регулировка дозатора ополаскивателя

Дозатор имеет 7 уровней регулировки. Дозатор ополаскивателя при выпуске с завода был настроен на уровень d3. Эту настройку можно проверить и изменить с помощью кнопок на панели управления.

1. Посудомоечная машина должна быть выключена.
2. Нажмите «Интенсивная мойка» /Intensive/ и «Самоочистка» /Self-cleaning/ одновременно, чтобы войти в настройки работы, и нажмите «Интенсивная мойка», чтобы проверить текущие настройки.
3. Нажмите «Самоочистка» /Self-cleaning/, чтобы изменить настройки дозатора ополаскивателя. Нажатием этой кнопки устанавливаются уровни от d0 до d6.
4. После завершения необходимых настроек дозатора ополаскивателя нажмите кнопку «Вкл./Выкл.» (On/Off), чтобы закрыть и сохранить настройки.

Рекомендации:

- Если вы используете жесткую воду и обнаруживаете отложения кальция на посуде, установите высокий уровень.
- Слишком низкий уровень дозатора ополаскивателя приведет к появлению пятен и полос на посуде и снижению эффективности сушки.
- Слишком высокий уровень приведет к пенообразованию, что снизит результативность мойки.

Пополнение ополаскивателя

Частота пополнения дозатора зависит от частоты мытья посуды и настройки ополаскивателя.

- Когда требуется больше ополаскивателя, мигает значок ополаскивателя, если только дозатор ополаскивателя не установлен на уровень d0.

Панель управления

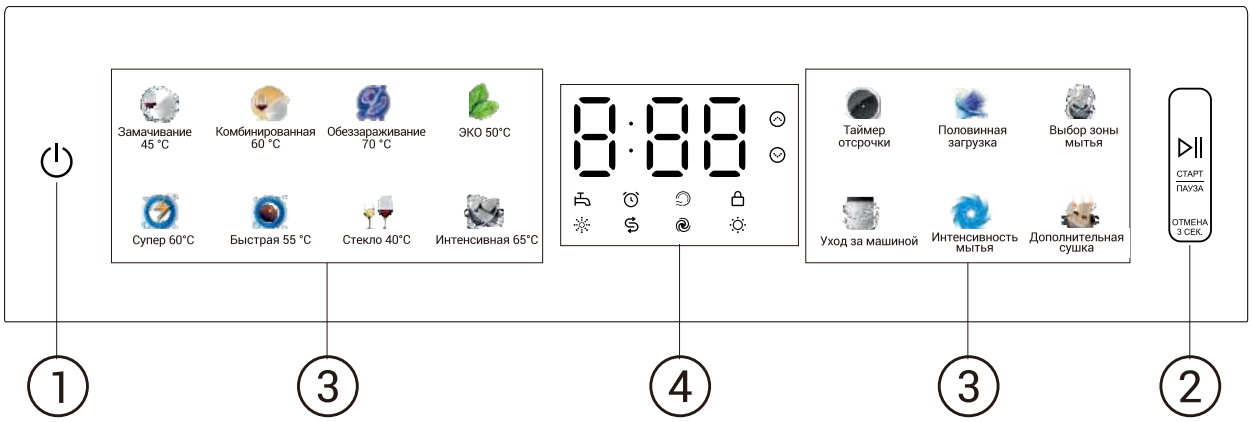

1. **Кнопка включения/выключения.**
   – Нажмите эту кнопку, чтобы включить посудомоечную машину или отключить питание после завершения программы.
2. **Кнопка «Старт/Пауза».**
   – Нажмите эту кнопку, чтобы запустить программу.
   Нажмите эту кнопку, чтобы сделать паузу во время работы, и нажмите ее еще раз, чтобы продолжить.
   – Нажмите и удерживайте в течение 3 секунд, чтобы отменить программу и слить воду.
3. **Кнопки выбора дополнительных опций**

Кнопка таймера отсрочки

– Нажмите эту кнопку, чтобы установить время отложенного запуска.

– При каждом нажатии время отсрочки увеличивается на один час. Диапазон настройки времени составляет 1-24 часа.

– Действие отложенного запуска можно отменить, открыв дверь и удерживая кнопку «Таймер отсрочки». Время, отображаемое на панели, соответствует времени завершения программы.

Кнопка интенсивности мытья

– Эта дополнительная функция используется для регулировки температуры и времени для достижения лучшего эффекта мытья.

Кнопка ухода за машиной

– Эта функция используется для очистки внутренней части посудомоечной машины и устранения остаточных загрязнений, запаха, белых пятен и пр. При использовании этой функции не рекомендуется ставить посуду в машину.

Кнопка выбора зоны мытья

– Используется для работы машины при неполной загрузке. Благодаря функции выбора зоны мытья вы можете экономить воду и электроэнергию, используя нижнюю или верхнюю корзины машины. Мытье происходит только в выбранных зонах (верхняя или нижняя корзина).

Половинная загрузка

– Данная функция используется для регулировки подачи воды для мытья меньшего количества посуды.

Дополнительная сушка

– Данная функция используется для регулировки температуры и времени для достижения лучшего эффекта мытья.

4. Дисплей (индикация)

Индикатор уровня ополаскивателя

- Данный индикатор загорается при низком уровне жидкости ополаскивателя.

Индикатор перестанет гореть при наполнении ополаскивателем соответствующего отсека или если уровень жидкости установлен на 0.

Цифровая индикация

- Цифровая индикация на панели управления показывает расчетное время программы. Когда программа и опция выбраны, на дисплее будет отображаться расчетное общее время, которое будет потрачено на выполнение программы. Во время работы на дисплее отображается оставшееся расчетное время.

Примечание: время выполнения программы можно регулировать в зависимости от степени загрязнения посуды.

Индикатор выбора зоны мытья

– Соответствующий индикатор будет мигать, когда выбрана функция «Выбор зоны мытья».

Индикатор блокировки от детей

– Блокировка от детей может предотвратить изменение настроек во время работы. При выборе этой функции все кнопки на панели управления будут заблокированы, кроме кнопки включения/выключения.

При включении данной функции дверь не блокируется.

- Во время работы программы вы можете долго нажимать и удерживать значок выбранной программы в течение 3 секунд, чтобы активировать или деактивировать блокировку от детей.

- Пожалуйста, отключите функцию блокировки от детей, чтобы запустить новую программу.

Индикатор воды

-Данный индикатор будет мигать при перекрытой подаче воды.

Индикатор уровня соли

-Данный индикатор загорается, когда соли недостаточно. Автоматически выключается, когда соль заполнена до нужного уровня.

- Поскольку разные марки соли на рынке имеют разный размер частиц, то жесткость воды может различаться. Растворение соли в воде может занять несколько часов. Поэтому индикатор соли остается включенным некоторое время после добавления соли в машину.

Индикатор интенсивного потока воды

-Этот значок будет мигать, когда выбрана функция «Интенсивный».

Индикатор таймера отсрочки

-Дисплей покажет время на часах, если выбран таймер отсрочки.

Половинная загрузка.

- Данный индикатор будет мигать, когда выбрана функция «Половинная загрузка».

Таблица программ

Все опциональные программы перечислены в нижеуказанной таблице.

Программа	Примечание	Уровень загрязнения	*Потребление воды(1)	**Время (мин)	Температура (°C)	Потребление энергии (кВтч)
Замачивание 45 °C	Подходит для замачивания грязной посуды, ожидающей в машине длительное время, во избежание накопления запаха и размокания устойчивых загрязнений.	-	3.7	20	45	0.28
Комбинированная 60 °C	Подходит для очистки посуды от обычных, присохших и пригоревших остатков и пищи, содержащих крахмал или белок.	Все виды загрязнения	14.2	105	60	1.04
Обеззараживание 70°C	Специальная программа для очистки некоторых присохших и твердых пищевых остатков и износостойких изделий, подлежащих мытью.	Легкий	10.7	90	70	1.07
***ЭКО 50°C	Самая экономичная программа для мытья среднезагрязненной посуды.	Умеренный	10	295	50	0.860
Супер 60°C	Подходит для очистки слабых загрязнений на максимально быстрой скорости.	Легкий	7.2	29	60	0.66
Быстрая 55 °C	Подходит для очистки легких загрязнений.	Легкий	7.2	60	55	0.67
Стекло 40°C	Специальная программа для очистки хрупкой стеклянной посуды.	Легкий	10.7	135	40	0.96
Интенсивная с температурой 65°C	Подходит для посуды, кастрюль и посуды с сильным загрязнением.	Сильный	14.2	120	65	1.08

* Фактическое потребление воды и энергии может варьироваться в зависимости от уровня загрязнения посуды и жесткости воды.

** Отображаемое фактическое время работы программы может отличаться в зависимости от выбранных параметров программы, уровня загрязнения, температуры и жесткости воды. Поэтому отображаемое время и фактическое время работы могут отличаться.

*** Выберите программу ECO для энергосберегающего мытья посуды. Эта программа является наиболее эффективной по комбинированному потреблению энергии и воды для мытья посуды с нормальной степенью загрязнения.

Загрузка в посудомоечную машину

Всегда соблюдайте следующие инструкции для достижения эффективного эффекта мойки посуды.

• Удаляйте крупные частицы пищи, включая кости, с посуды перед загрузкой.

• Замачивайте посуду с пригоревшей пищей перед тем, как ставить ее в посудомоечную машину.

• Ставьте глубокие кастрюли или тарелки вверх дном.

• Убедитесь, что все предметы не касаются друг друга.

• Очень широкую посуду следует ставить под углом, чтобы вода могла свободно вытекать.

• Посуду нельзя ставить «горлом» вверх.

• Очень высокую посуду нельзя ставить в угол полки для посуды.

• Убедитесь, что мелкие предметы не упадут с полки, поэтому такие мелкие предметы, как крышка, следует помещать в корзину для столовых приборов.

• Внутреннюю часть мелкой посуды нелегко опрыскивать и чистить, что приводит к снижению моющего эффекта. Не рекомендуется мыть мелкую посуду в посудомоечной машине.

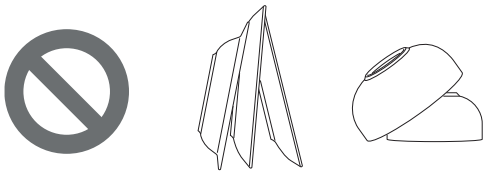

Предметы, непригодные для посудомоечной машины

Сочетание высокой температуры воды и моющего средства для посудомоечных машин может повредить некоторые предметы.

Не мойте в посудомоечной машине следующие предметы.

• Медь или анодированный оксид алюминия

• Глиняная посуда, расписанная вручную сусальным серебром или сусальным золотом.

• Деревянная или костяная посуда

• Железная посуда или посуда без защиты от ржавчины

• Пластиковые предметы, непригодные для посудомоечной машины.

• Дорогая посуда, например столовое серебро и тарелки с золотой окантовкой.

• Хрупкие предметы, такие как хрустальные бокалы.

ОСТОРОЖНО

• Не кладите кастрюли или сковородки с пластиковыми ручками в посудомоечную машину, так как ручки могут повредиться под воздействием нагрева и моющего средства.

• Пятна водостойкой или трудносмываемой губной помады на стекле могут не удалится во время мытья.

• Некоторые продукты могут содержать натуральные красители, такие как морковь, помидоры и кетчуп. Если большое количество этих продуктов попадет на керамические предметы в посудомоечной машине, эти красители обесцветят пластиковые предметы в посудомоечной машине. Однако такое обесцвечивание не повлияет на стабильность пластиковых предметов. Чистка серебряной посуды также может привести к обесцвечиванию пластиковых предметов.

Загрузка на нижнюю полку для посуды
Схема загрузки

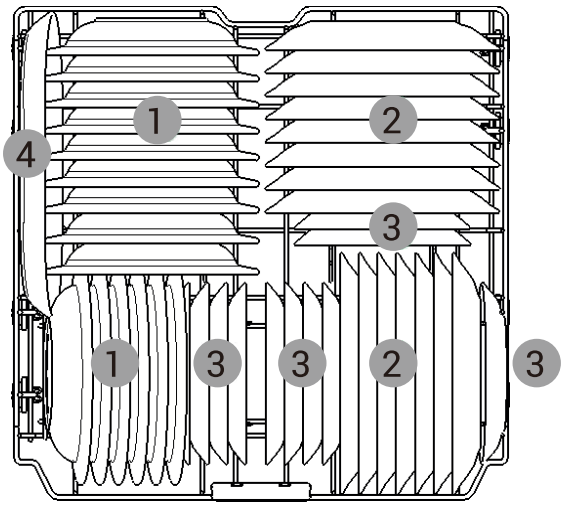

1.Тарелки для супа
2.Обеденные тарелки
3.Десертные тарелки
4.Овальное блюдце

Инструкции по загрузке в нижнюю корзину

– Тарелки должны стоять вертикально и быть обращены к центру корзины, а кастрюли, сковороды и большая салатники и миски должны быть перевернуты.

– Установите блюда, тарелки, миски для супа и т.п. между зубьями корзины.

– Мелкие предметы, такие как чашки, бокалы или небольшие тарелки, можно ставить в верхнюю корзину.

– Убедитесь, что крупные предметы не мешают вращению разбрызгивателя и открытию дозатора моющего средства.

– Очень грязную посуду (кастрюли и сковородки) следует ставить на нижнюю корзину для лучшего эффекта мытья из-за более сильного разбрызгивания воды.

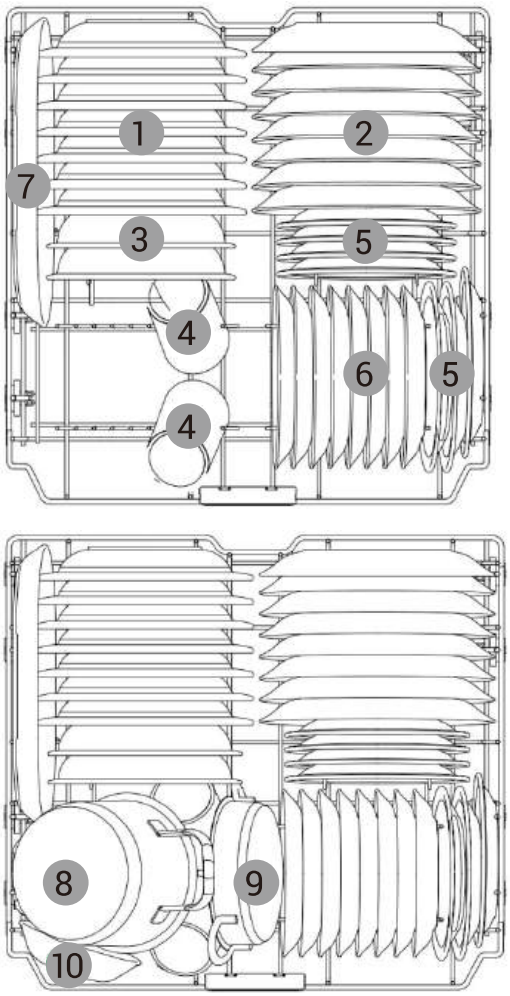

1. Тарелки для супа
2. Обеденные тарелки
3. Меламиновые тарелки
4. Кружки
5. Меламиновые десертные тарелки
6. Десертные тарелки
7. Овальное блюдце
8. Малая кастрюля
9. Круглая форма для выпечки для духовки
10. Салатник

⚠ ПРЕДУПРЕЖДЕНИЕ!
Избегайте, чтобы острые предметы не царапали дверной уплотнитель

ЗАГРУЗКА В ВЕРХНЮЮ КОРЗИНУ ДЛЯ ПОСУДЫ

Схема загрузки 15 наборов (вариант1)

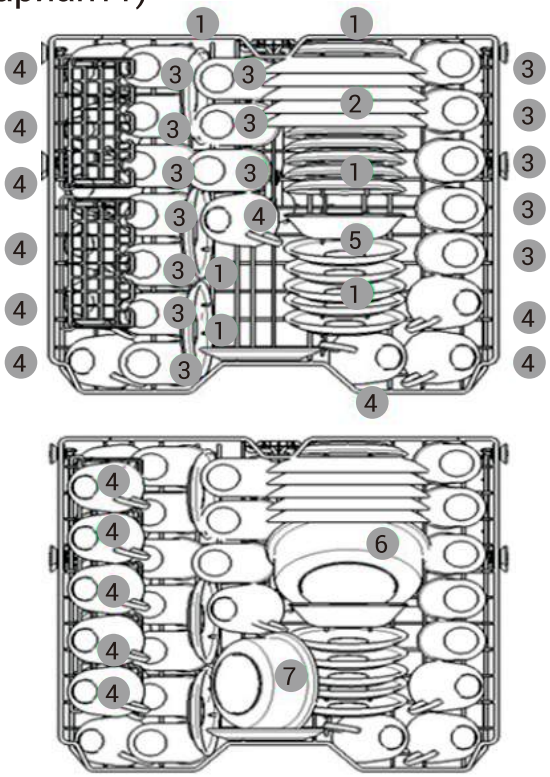

1. Блюдце
2. Десертные тарелки
3. Стаканы
4. Чашки
5. Салатник
6. Сервировочная миска
7. Малая сервировочная миска

Инструкции по загрузке на верхнюю корзину для посуды:

– Ставьте бокалы таким образом, чтобы они не соприкасались с другими предметами, чтобы избежать их повреждения.

– Ставьте посуду вверх дном, чтобы ее было легче мыть и сушить.

– Не допускайте соприкосновения посуды друг с другом.

– Дополнительные чашки или столовые приборы можно поставить на складной подстаканник.

– Убедитесь, что посуда не будет мешать вращению разбрызгивателя сверху и ниже верхней корзины.

Схема загрузки 15 наборов (вариант2)

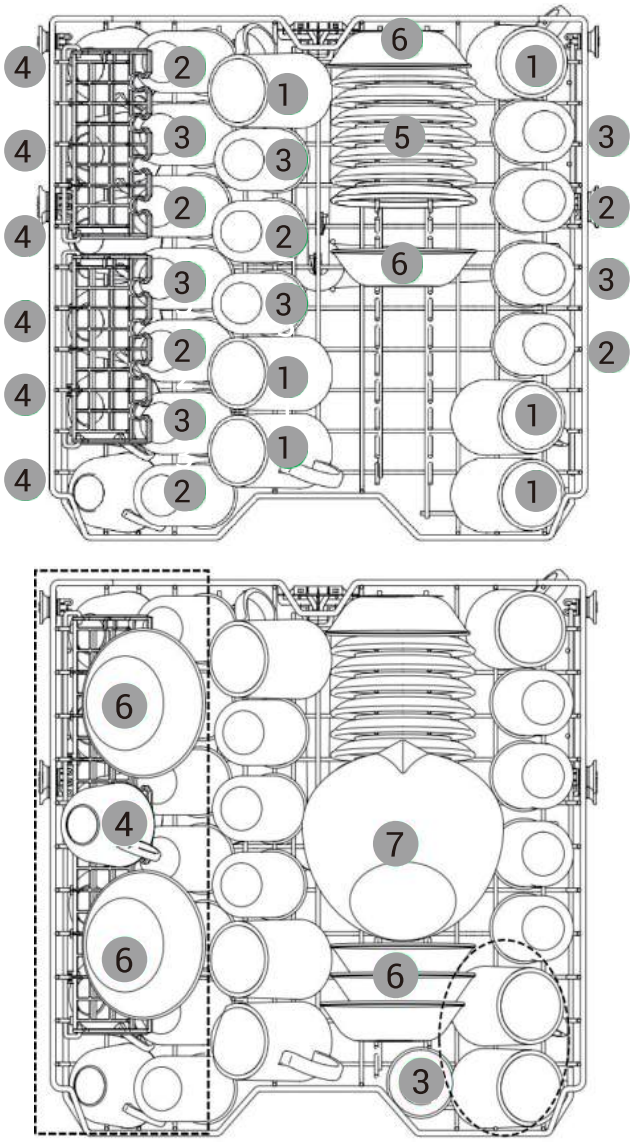

1. Кружки
2. Стаканы
3. Чашки
4. Чашки кофейные
5. Блюдце
6. Десертные тарелки
7. Большой салатник

Верхняя корзина для посуды с регулируемой высотой

Специально для вас разработан механизм регулировки высоты верхней корзины для посуды. Регулируя высоту, вы можете создать большое пространство в нижней или верхней части машины, в соответствии с вашими потребностями или уменьшать высоту, когда корзина пуста или загружена.

Перемещение корзины в нижнее положение:

вытяните верхнюю корзину из направляющей, а затем закрепите направляющую между вторым и третьим рядами роликов решетки для посуды.

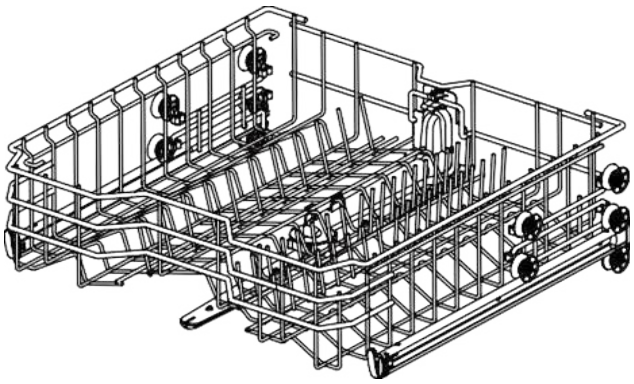

Перемещение решетки в верхнее положение:

вытащите верхнюю корзину для посуды из направляющей, а затем закрепите направляющую между первым и вторым рядом роликов стойки для посуды.

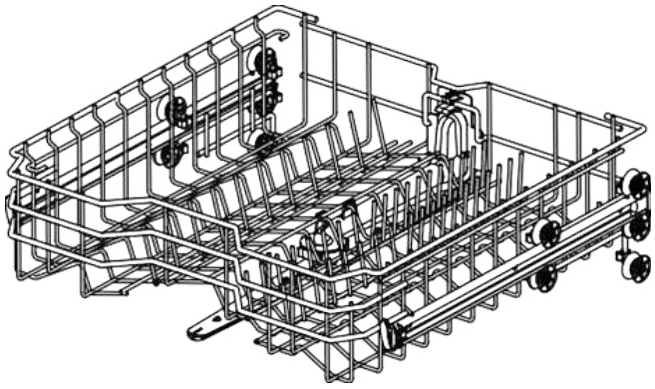

⚠ ПРЕДУПРЕЖДЕНИЕ!

Перед регулировкой убедитесь, что в корзине нет посуды. В противном случае, посуда

может быть повреждена или вы можете получить травму.

Примечания:

– Пожалуйста, убедитесь, что обе стороны верхней корзины находятся на одной высоте, прежде чем задвигать корзину в посудомоечную машину. Если высота обеих сторон разная, дверца посудомоечной машины не закроется, а средний разбрызгиватель нельзя будет подсоединить к входному отверстию для воды.

– После регулировки высоты проверьте, свободно ли вращается разбрызгиватель.

– Пожалуйста, проверьте, чтобы разбрызгиватель не мешал предметам на нижней корзине для посуды.

ЗАГРУЗКА В КОРЗИНУ ДЛЯ СТОЛОВЫХ ПРИБОРОВ

Данная корзина лучше всего подходит для столовых приборов и большинства кухонных или сервировочных принадлежностей. Разделители корзины помогают отделять столовые приборы, предотвращая их повреждение и улучшая очистку.

Схема загрузки

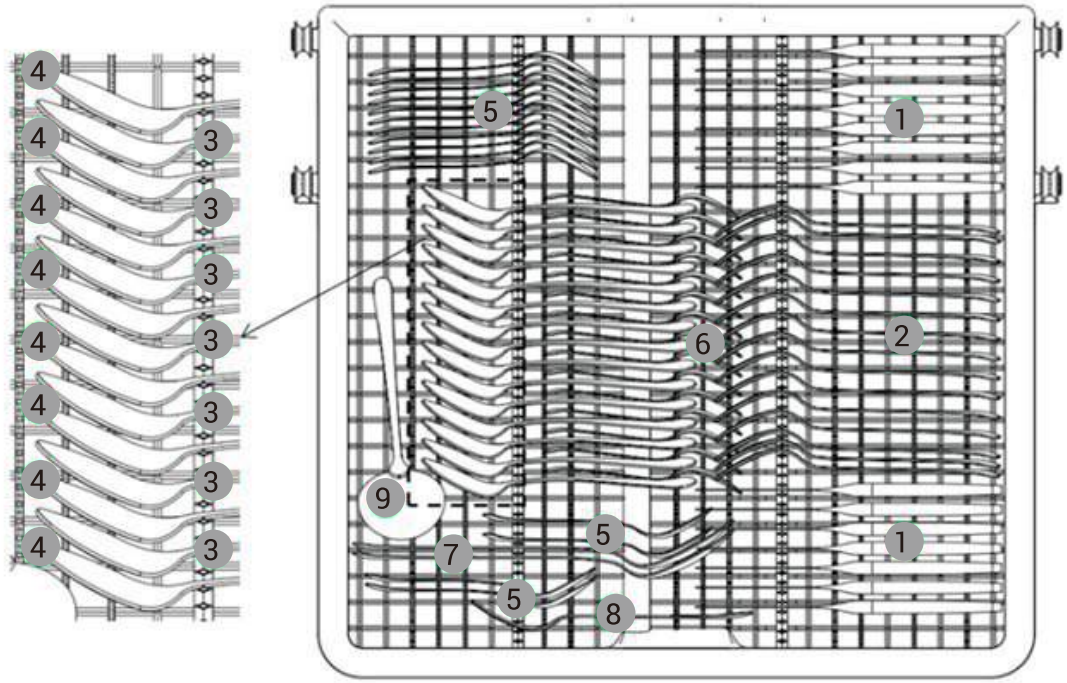

1. Ножи
2. Вилки
3. 4. Суповые ложки
5. Десертные ложки
6. Чайные ложки
7. Сервировочные ложки
8. Сервировочные вилки
9. Половник малый

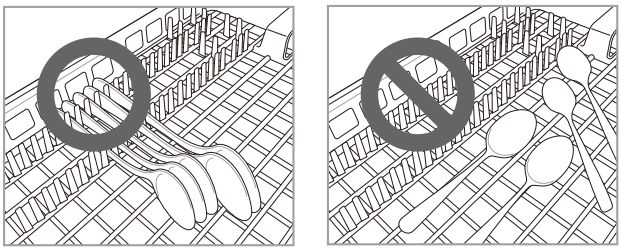

Снятие корзины для столовых приборов

– Корзину для столовых приборов можно снять целиком, если верхней корзине требуется больше места для более крупных предметов.

– Вытяните корзину до конца направляющих. Затем поднимите переднюю часть, чтобы ролики вышли из упора на конце направляющей. Теперь стойку можно сдвинуть вперед и снять с направляющих.

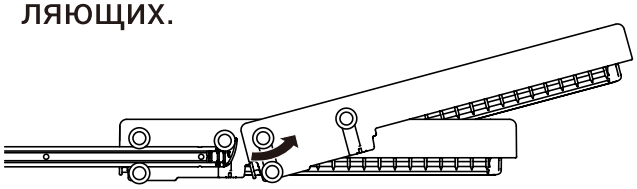

⚠ ПРЕДУПРЕЖДЕНИЕ!

Будьте осторожны при загрузке и выгрузке предметов с острыми краями. Загружайте острые ножи лезвиями вниз, чтобы снизить риск получения травмы.

ПРЕДУПРЕЖДЕНИЕ

• Перед регулировкой убедитесь, что на подставке нет посуды. В противном случае посуда может быть повреждена или вы можете получить травму.

Полезная информация:

• Убедитесь, что обе стороны верхней полки находятся на одной высоте, прежде чем задвигать полку в посудомоечную машину. Если высота обеих сторон разная, дверца посудомоечной машины не закроется, и нельзя будет подсоединить среднее коромысло-распылитель к входному отверстию для воды.

• После регулировки высоты проверьте, свободно ли вращается коромысло-распылитель.

• Проверьте, не мешает ли коромысло-распылитель предметам на нижней полке для посуды.

Техническое обслуживание

• Для поддержания производительности и предотвращения неисправностей важно регулярно проверять посудомоечную машину снаружи и внутри (в т.ч. фильтр и коромысло-распылитель).

ПРЕДУПРЕЖДЕНИЕ

• Не используйте бензин или растворитель при чистке снаружи и внутри посудомоечной машины во избежание возгорания или взрыва.

• Надевайте перчатки и/или защитную одежду в целях предотвращения травм в процессе ухода за машиной, технического обслуживания или очистки.

Полезная информация:

• Если посудомоечная машина простаивает в течение длительного времени, запустите программу «Самоочистка» без моющего средства, чтобы освежить внутреннюю часть. После завершения программы вы можете очистить посудомоечную машину внутри и снаружи в соответствии с инструкциями по техническому обслуживанию.

• Если вы отсутствуете в течение длительного времени в теплое время года, закройте водяной кран и отсоедините шнур питания или выключите автоматический выключатель и очистите фильтр, внутренний бак и дозатор с тем чтобы предотвратить появление запаха.

• Если вы отсутствуете в течение длительного времени в холодное время года и существует вероятность минусовой температуры, примите меры по защите от замерзания трубы подачи воды и самой посудомоечной машины. Эти меры должны приниматься квалифицированным обслуживающим персоналом.

Очистка снаружи

В большинстве случаев внешнюю поверхность посудомоечной машины можно чистить мягкой влажной тканью или губкой, а затем вытирать насухо мягкой тканью. Если посудомоечная машина оснащена корпусом из нержавеющей стали, вы можете использовать чистящее средство для нержавеющей стали.

ОСТОРОЖНО

• Любое пищевое масло, попавшее на внешнюю поверхность данного изделия, следует немедленно удалить. Не используйте для очистки внешней поверхности данного изделия чистящие средства, которые могут содержать спирт, растворитель, отбеливатель, бензин, легковоспламеняющиеся жидкости или абразивы во избежание обесцвечивания или повреждения.

Очистка внутри

• Регулярно протирайте внутреннюю поверхность посудомоечной машины мягкой влажной тканью или губкой, удаляя остатки пищи и грязь.

• Чтобы удалить белые пятна и запахи внутри посудомоечной машины, запустите пустую программу без моющего средства, налейте чашку белого уксуса в защитное стекло или чашу посудомоечной машины и поставьте ее на верхнюю полку. (Уксус — это кислота, которая может повредить электроприборы при частом использовании).

Очистка фильтра

1. Снимите нижнюю полку для посуды и закрепите нижнее коромысло-распылитель.

2. Поверните чашку фильтра против часовой стрелки и извлеките блок фильтра, состоящий из шашки фильтра 1, металлического сетчатого фильтра 2 и микрофильтра 3.

После извлечения блока фильтра проверьте и удалите все посторонние предметы (при необходимости).

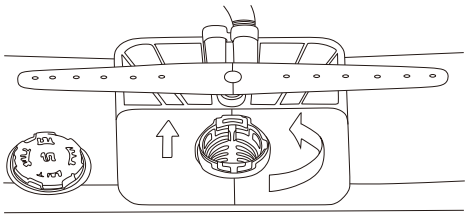

3. Очистите каждый фильтр проточной водой и мягкой щеткой. Соберите блок фильтра перед повторной установкой.

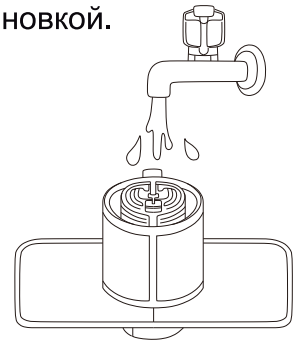

4. Установите блок фильтра и закрепите его по часовой стрелке, повернув чашку фильтра до щелчка.

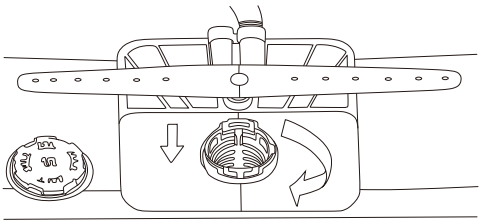

ПРЕДУПРЕЖДЕНИЕ

• Остерегайтесь острых краев при очистке металлических фильтров.

ОСТОРОЖНО

• Удаляйте остатки пищи из фильтра во избежание появления зловонных бактерий и возможных проблем со сливом.

Полезная информация:

• Производите очистку фильтра после каждой загрузки для достижения наилучших результатов мойки посуды. Если в фильтре остаются остатки пищи, они могут издавать специфический запах.

• Очищайте фильтр мягкой щеткой не реже одного раза в месяц.

• Очищайте фильтр неабразивными материалами и теплой водой.

• Перед запуском программы убедитесь, что фильтр собран правильно. Плотно вращайте, пока не услышите щелчок во время сборки.

Очистка распылителя

Если отверстие распылителя забито остатками пищи, посуда может плохо очищаться вследствие неправильного распыления воды.

Рекомендуется очищать распылитель каждые две недели.

Очистка нижнего распылителя

1. Убедитесь, что отверстия для распыления не засорены частицами пищи.

2. Удалите остатки пищи, блокирующие отверстие распылителя с помощью булавки или любого острого предмета.

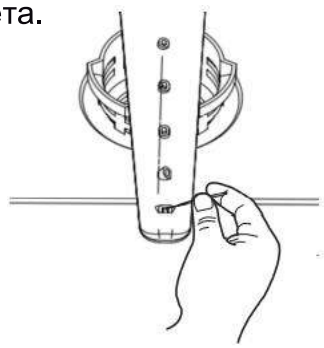

Очистка среднего распылителя

1. Потяните верхнюю полку для посуды вперед и убедитесь, что отверстия для распыления не заблокированы частицами пищи.

2. Перед очисткой поверните гайку в нижней части коромысла-распылителя против часовой стрелки и потяните ее вниз, чтобы извлечь среднее коромысло-распылитель.

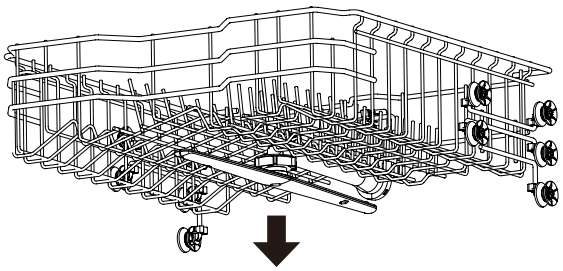

3. Удалите частицы пищи, промыв или встряхнув коромысло-распылитель.

4. Удалите остатки пищи, блокирующие отверстие коромысла-распылителя с помощью булавки или любого острого предмета.

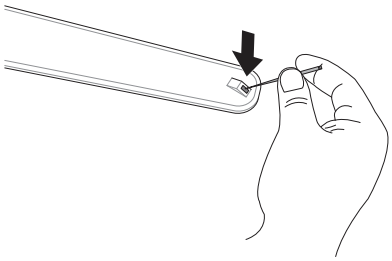

5. Очистите отверстие распылителя проточной водой после удаления остатков пищи.

6. Установите средний распылитель на место после очистки. Поверните гайку по часовой стрелке, чтобы гайка зафиксировала коромысло-распылитель в исходном положении.

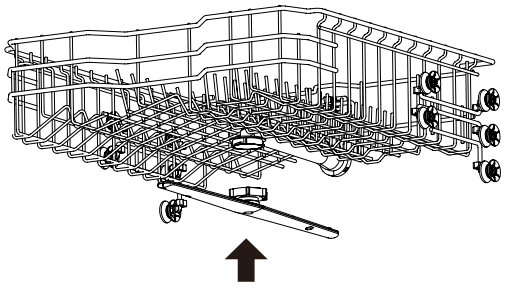

7. После сборки проверьте, свободно ли вращается распылитель.

Поиск и устранение неисправностей

Часто задаваемые вопросы

Вопрос: Нужен ли ополаскиватель для этой посудомоечной машины?
Ответ: Настоятельно рекомендуется использовать ополаскиватель для повышения эффективности сушки в посудомоечной машине. В противном случае вода может остаться на посуде и внутренней поверхности машины. Ополаскиватель помогает обеспечить, что большая часть воды будет удалена с посуды в конце ополаскивания, и загрузка будет готова к циклу сушки.
Вопрос: Почему после мытья посуды на посуде остается грязно-белая пленка?
Ответ: Обычно это обусловлено реакцией минералов в воде с моющим средством для посудомоечных машин. Не используйте слишком много моющего средства. Рекомендуемое количество моющего средства указано в разделе «Добавление моющего средства в дозатор». Данная машина потребляет меньше воды, чем традиционная посудомоечная машина, поэтому добавление ополаскивателя поможет смыть пленку.
Вопрос: Как удалить белую пленку с внутренней поверхности машины?
Ответ: Положите 3 столовые ложки (40 г) порошка лимонной кислоты в основной отсек для моющего средства. Запустите программу «Самоочистка» однократно без моющего средства.
Вопрос: Почему слышен свист посудомоечной машины?
Ответ: Важно определить продолжительность шума и время, когда он возникает (какая часть цикла). Вы можете услышать свист при всасывании воды в посудомоечную машину. Это нормально. Если давление воды слишком высокое, звук будет громче. Поэтому, если шум слишком громкий, может потребоваться отрегулировать водяной клапан для снижения давления.
Вопрос: Может ли машина выполнять цикл «только слив»?
Ответ: Чтобы слить скопившуюся воду, вы можете нажать и удерживать кнопку «Старт/Пауза» в течение 3 секунд, после чего программа перезапустится для слива. Как только посудомоечная машина слита, электропитание отключается.
Вопрос: Что такое блокировка от детей? Как она активируется?
Ответ: Блокировка от детей — это функция, которая предотвращает изменение управления во время работы программы. Это не помешает открыть дверь или выключить машину. Чтобы включить или отключить функцию, вы можете нажать и удерживать кнопки «Программа» и «Отсрочка старта» в течение 3 секунд.
Вопрос: Нужно ли мыть посуду перед загрузкой в посудомоечную машину?
Ответ: Нет. Посудомоечная машина может мыть посуду без предварительного мытья.

Самопроверка

Данная машина оснащена автоматической системой контроля ошибок для обнаружения и диагностики проблем на ранней стадии. Если ваша посудомоечная машина не работает должным образом или не работает вообще, проверьте ее в соответствии со следующими инструкциями, прежде чем обращаться в сервисный центр.

Неисправность	Возможная причина и решение
Посудомоечная машина не работает	**Не нажата кнопка «Пуск/Пауза».** • Нажмите кнопку «Пуск/Пауза».
	Дверца закрыта не полностью. • Убедитесь, что дверца полностью закрыта и заперта.
	Блок питания или шнур питания не подключены. • Правильно подключите блок питания или шнур питания.
	Перегорел предохранитель или сработал автоматический выключатель. • Замените предохранитель или переустановите автоматический выключатель.
	Блокировка от детей активирована. • Отключить блокировку от детей.
Запах	**Предыдущая программа останавливается до завершения, и в посудомоечной машине остаются остатки воды.** • Убедитесь, что в посудомоечной машине нет посуды, включите питание, выберите опцию отмены программы для удаления остатков воды, а затем запустите программу «Интенсив.» с моющим средством.
	На дне посудомоечной машины или в фильтре присутствует пища. • Очистите фильтр и внутреннюю поверхность посудомоечной машины в соответствии с разделом «Техническое обслуживание» данного руководства по эксплуатации.
	Немытая посуда долго остается в посудомоечной машине. • Налейте чашку белого уксуса в стакан или миску, надежно поставив ее на верхнюю полку для посуды. (Уксус — это кислота, которая при частом использовании может повредить электроприборы.)
После мойки на внутренней поверхности остается вода	**Сливной шланг запутался узлом или засорен**. • Отрегулируйте шланг или устраните засор.
На посуде остаются остатки пищи	**Выбрана неправильная программа.** • Выберите правильную программу в соответствии со степенью загрязнения и типом посуды, которую необходимо помыть.
	Моющее средство не используется. • Используйте рекомендованное моющее средство.
	Низкое давление воды на входе. • Давление воды должно быть 0,03 - 1 МПа.
	Распылительное отверстие на распылителе заблокировано. • Почистите распылитель
	Неправильная загрузка посуды. • Убедитесь, что посуда не препятствует вращению распылителя и дозатора.
	Фильтр засорен. • Почистите фильтр.

Неисправность	Возможная причина и решение
Стеклянная посуда мутная	**Слишком много моющего средства смешано с жесткой водой.** • Используйте меньше моющего средства и ополаскивателя.
На посуде черные или серые отметины	**Алюминиевые изделия трут посуду во время мытья**. • Скорректируйте размещение посуды.
Желтая или коричневая пленка на внутренней поверхности посудомоечной машины	**Пятна от кофе или чая**. • Используйте обеззараживающее средство для удаления пятен.
Пятна на посуде	**Перегрузка** • Не перегружайте посудомоечную машину.
	Неправильное размещение посуды. • См. раздел «Эксплуатация».
	Низкое давление воды. • Давление воды должно быть 0,03 - 1,0 МПа.
	Недостаточное количество моющего средства. • Добавьте рекомендуемое количество моющего средства. См. раздел «Эксплуатация».
	Дозатор для ополаскивателя пуст. • Заполните дозатор для ополаскивателя.
	На внутренней поверхности скапливается жесткая вода. • Извлеките из посудомоечной машины всю посуду и корзину для столовых приборов. В посудомоечной машине остаются только полки для посуды. Для достижения наилучших результатов возьмите 3 столовые ложки (40 г) порошка лимонной кислоты (продается в большинстве продуктовых магазинов или интернет-магазинов) и включите питание в основном отделении для мойки. Если порошка лимонной кислоты нет, можно налить около 1 стакана (200-300 мл) белого уксуса в неглубокую миску и поставить эту миску на верхнюю полку для посуды, а затем запустить программу «Самоочистка» без моющего средства.
Шум	**Некоторый уровень шума во время работы - это нормально.** • Откройте крышку для моющего средства. • Дренажный насос работает при сливе.
	Посудомоечная машина не выровнена. • Отрегулируйте ножки.
	Коромысло-распылитель ударяет по посуде. • Отрегулируйте размещение посуды.
Посуда не сухая	**Опорожните дозатор.** • Проверьте и наполните дозатор (если он пуст).
Отключается лампочка	**Не подключено питание.** • Подключите питание.
Коромысло-распылитель не вращается равномерно	**Распылительное отверстие на коромысле-распылителе с частицами пищи.** • Очистите коромысло-распылитель.
Погнута верхняя полка для посуды	**Неправильная регулировка полки для посуды.** • См. раздел «Верхняя полка для посуды с регулируемой высотой».

Неисправность	Возможная причина и решение
Дверца полностью не закрывается	**Неправильная установка полки для посуды.** • Нажмите на дверную ручку, чтобы правильно закрыть дверь, пока не услышите щелчок.
С передней стороны происходит утечка воды	**Посудомоечная машина не выровнена должным образом.** • Проверьте, выровнена ли машина из стороны в сторону и спереди назад. См. инструкции по выравниванию в разделе «Установка».
	Используется неправильное моющее средство. • Если чрезмерное пенообразование приводит к утечке воды, дайте пене высохнуть в течение 24 часов, а затем промойте внутреннюю поверхность посудомоечной машины молоком.
d0, d1, d2, d3, d4, d5, d6, d7 или d8 на дисплее	**Выберите режим настройки уровня ополаскивателя.** • Это не код ошибки. Этот код указывает текущий уровень ополаскивателя.Дополнительную информацию см. в разделе «Добавление ополаскивателя».

Код неисправностей

Ошибка	Возможная причина и решение
E1	**Проблемы с подачей воды** • Проверьте, не засорен ли шланг подачи воды, не завязан ли узел или не замерз ли он. • Проверьте подачу воды.
E2	**Проблемы с дренажем.** • Проверьте, не заблокирован ли сливной шланг, не завязан ли узел и не замерз ли он.
	Фильтр заблокирован. • Очистите фильтр
E3	**Перегрев.** • Пожалуйста, отключите питание и обратитесь в сервисную службу.
E4	**Утечка воды.** • Отключите подачу воды в посудомоечной машине и обратитесь в сервисную службу • Посудомоечная машина перестает работать, звучит сигнал тревоги, а сливной насос работает с перерывами.
E5	**Обрыв контура нагревателя** • Пожалуйста, отключите питание и обратитесь в сервисную службу.
E6	**Отказ цепи связи.** • Пожалуйста, отключите питание и обратитесь в сервисную службу.
E7	**Чрезмерный сбой подачи воды.** •Пожалуйста, отключите питание и обратитесь в сервисную службу.
E9	**Неисправность шунтирующего клапана.** •Пожалуйста, отключите питание и обратитесь в сервисную службу.
E11	**Сигнализация низкой мощности.** •Пожалуйста, отключите питание и обратитесь в сервисную службу.
E12	**Сигнализация высокой мощности.** •Пожалуйста, отключите питание и обратитесь в сервисную службу.

YOSHIRO

Импортёр: ООО «Смартлинк»
Адрес:Россия, 109316, город Москва, пр-кт Волгоградский, д. 43, корп.3
Importer:Smartlink LLC
Address:Russia, 109316, Moscow, Municipal District Tekstilshiki, Volgogradskiy ave. 43, corps.3



Изготовитель:Skyworth Electric Co.,Ltd.
Адрес:No.96 New Energy Ave, Skyworth İndustrial Park, Lishui, Nanjing, Jiangsu,211200, China
Manfacturer:Skyworth Electric Co.,Ltd.
Address:No.96 New Energy Ave, Skyworth İndustrial Park, Lishui, Nanjing, Jiangsu,211200, China

CE

EAC