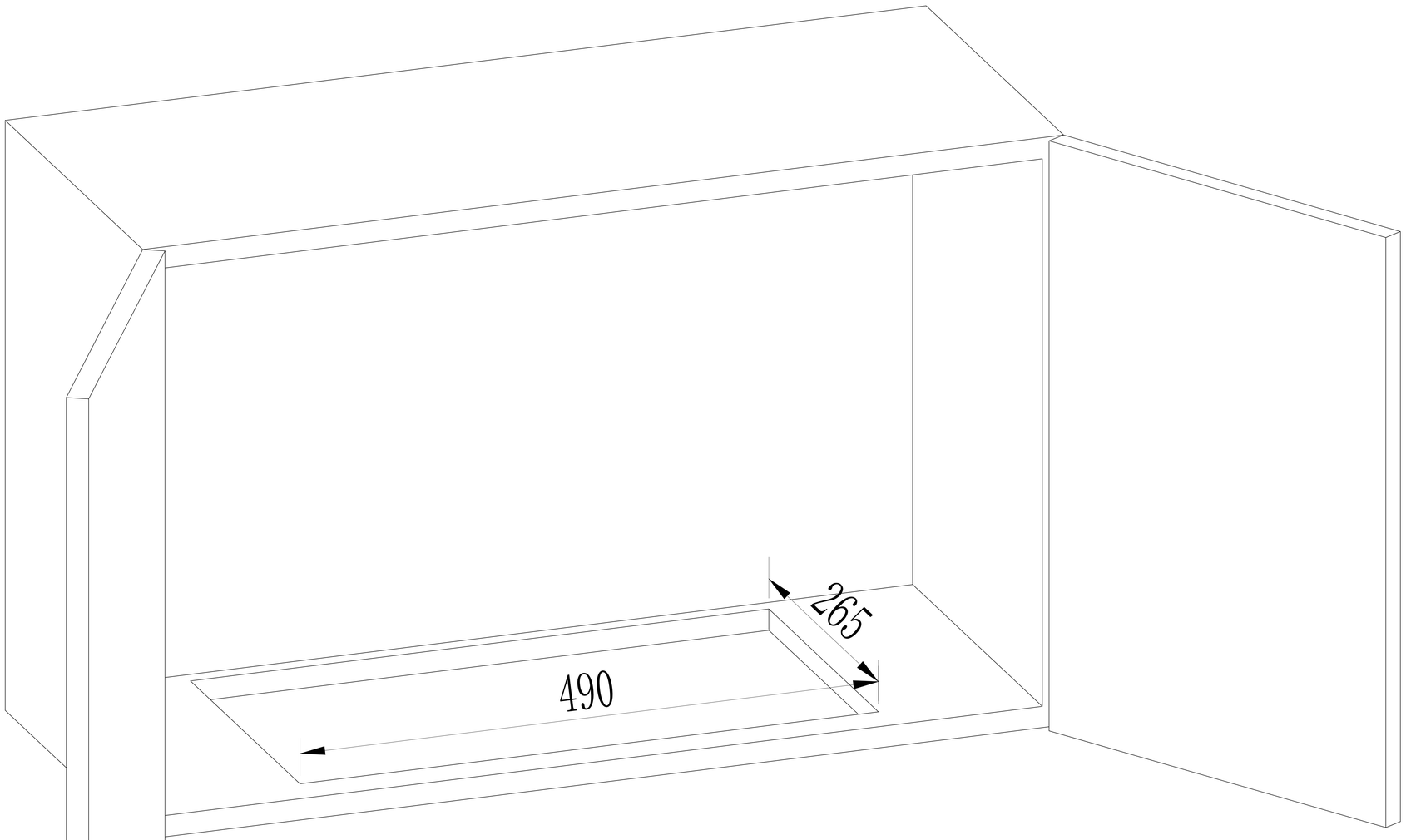
265
490

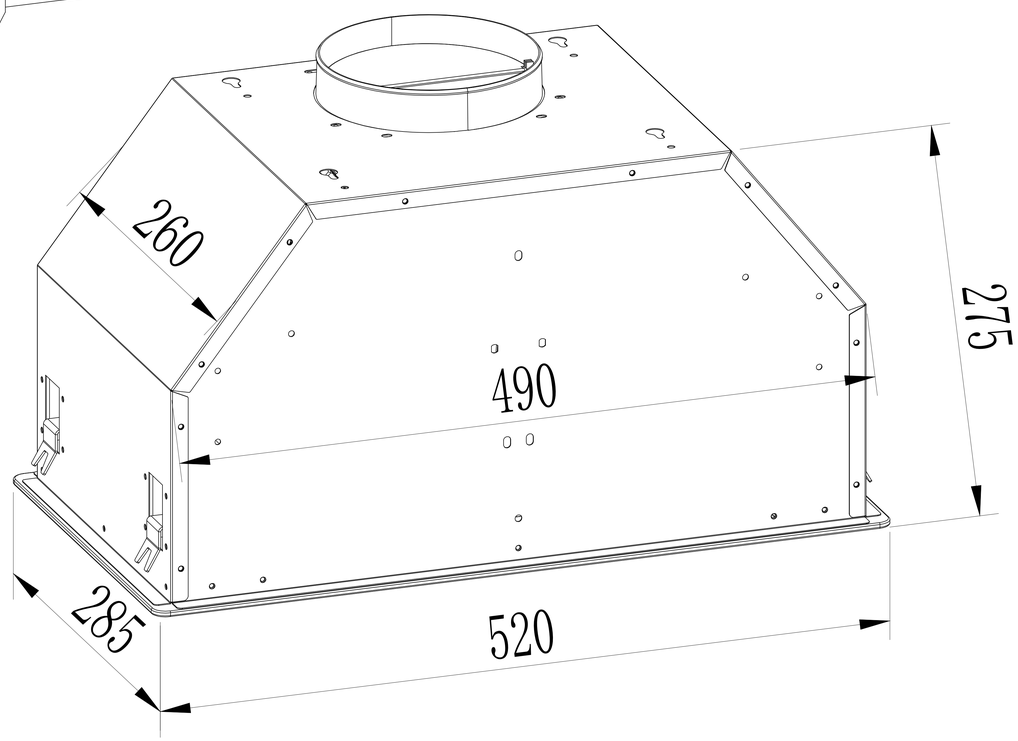
260
275
490
285
520